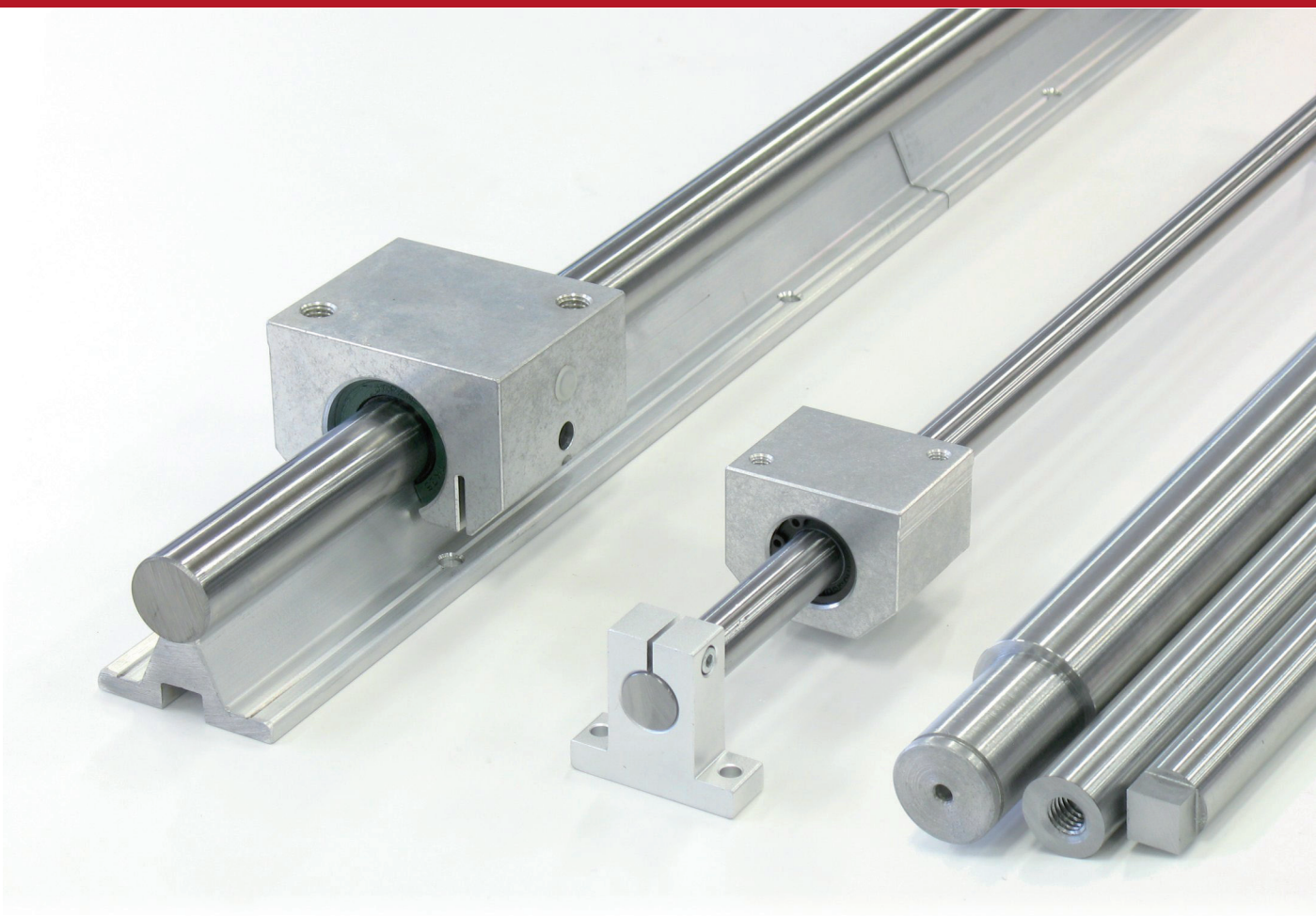

ROLLICO®
ROLLING COMPONENTS

Wałki prowadzące i akcesoria

Katalog produktów 2010

Spis treści

Prezentacja firmy 2
Wałki prowadzące - właściwości i zastosowanie . . . 4

KATALOG PRODUKTÓW

Wałki prowadzące
W 5
WV 6
WRB 7
WRA 8
WH 9
WZ 10
Wykończenie wałków 11

Łożyska liniowe
KH 12
SBE 13
TK 14
SSE 15
LME 16
VD 17

Rolki toczne
LFR 18
LFZ/LFE 19

Obudowy łożysk liniowych
IGC 20
ITGC 21
IALGS 22
IALGSO 23
IG 24
IGE 25
IGO 26
IGOE 27
IGS 28
IGSE 29
ITG 30
ITGO 32
ITGI 34
ITGOI 35
IFG 36
ITFG 37

Wsporniki końcowe do wałków prowadzących
IGWA 38
IGWK 39
IGWH 40
IGWN 41
IFWB 42

Podpory wzdłużne do wałków prowadzących
ITSU 43
ITSN 44

Kontakt 45

edycja 05-02-2010

ROLLICO Rolling Components

Historia firmy

Firma ROLLICO Rolling Components powstała w 2002 roku w Lublińcu. Przesłanką powstania przedsiębiorstwa było wieloletnie doświadczenie jego założycieli w zakresie wytwarzania wysokiej jakości elementów budowy maszyn oraz chęć wdrażania nowych rozwiązań technologicznych.

Zakres działania

Jesteśmy producentem wysokiej klasy precyzyjnych koszyków łożyskowych do prowadnic liniowych oraz dostawcą systemów techniki liniowej wykorzystywanych w przemyśle maszynowym, automatyce, elektronice, urządzeniach medycznych itp.

Nieustannie wzbogacamy nasz asortyment o nowe produkty oraz prowadzimy prace nad ich rozwojem i modyfikacją.

Realizujemy nietypowe zamówienia klientów oraz zapewniamy doradztwo techniczne.

Jesteśmy uznanym partnerem wielu firm krajowych i zagranicznych w zakresie techniki liniowej budowy maszyn i urządzeń precyzyjnych.

System zarządzania jakością

W trosce o podwyższanie jakości naszych produktów oraz świadczonych przez nas usług, w czerwcu 2009 r. firma Rollico Rolling Components sp.j. wdrożyła system zarządzania jakością zgodny z międzynarodową normą ISO 2009:2008 w zakresie:

“Produkcja i sprzedaż elementów techniki liniowej”

We wrześniu 2009 r. nasz system zarządzania jakością został sprawdzony przez TÜV SÜD Management Service GmbH, czego wynikiem jest certyfikat przyznany nam przez tę jednostkę certyfikującą.

Nasz system zarządzania jakością jest stale rozwijany i doskonalony.

Polityka jakości

Nadrzędnym celem naszej działalności jest realizacja produkcji i usług handlowych zgodnie z wymaganiami klienta w sposób rzetelny i efektywny.

Zapewniamy wysoką jakość produkcji przez stosowanie nowoczesnych maszyn i technologii oraz profesjonalizm zatrudnionego personelu.

Realizowane przez nas usługi handlowe charakteryzują się nie tylko rzetelną obsługą klienta ale również doradztwem technicznym w zakresie sprzedawanych elementów techniki liniowej.

Dyrekcja firmy nadzoruje spełnianie wymagań norm i wszelkich działań mających na celu ciągłe doskonalenie poziomu produkcji, jej terminowości oraz skuteczności Systemu Zarządzania Jakością.

edycja 05-02-2010

Wałki prowadzące

Właściwości i zastosowanie wałków prowadzących

Precyzyjne wałki prowadzące, zwane również wałkami liniowymi, stanowią ważną grupę prowadnic liniowych i wraz z podporami, obudowami łożyskowymi, łożyskami kulkowymi oraz innymi akcesoriami tworzą niezawodny i ekonomiczny system prowadzenia liniowego.

Zastosowanie

Systemy liniowe budowane w oparciu o wałki prowadzące mają szerokie zastosowanie wszędzie tam, gdzie potrzebny jest precyzyjny posuw.

Wałki prowadzące często stosowane są w:

- przesuwnych elementach obudów różnego rodzaju obrabiarek i maszyn przemysłowych, np. odsuwana pokrywa szlifierki lub frezarki,
- konstrukcjach ruchomych obrabiarek i przyrządów, np. zespół dociskowy w szlifierce pasowej, ruchomy stół frezarki,
- pilarkach tarczowych, np. przesuwna tarcza pilarki tarczowej stołowej, regulowane ramię pilarki tarczowej ramieniowej lub ukośnej (tzw. ukośnicy),
- maszynach dziewiarskich,
- drukarkach,
- gilotynach krążkowych, obcinarkach-trymerach,
- krajalnicach,
- maszynach budowlanych, np. przesuwne drzwi kabiny koparki,
- robotach przemysłowych,
- cylindrach pneumatycznych,

Nazewnictwo

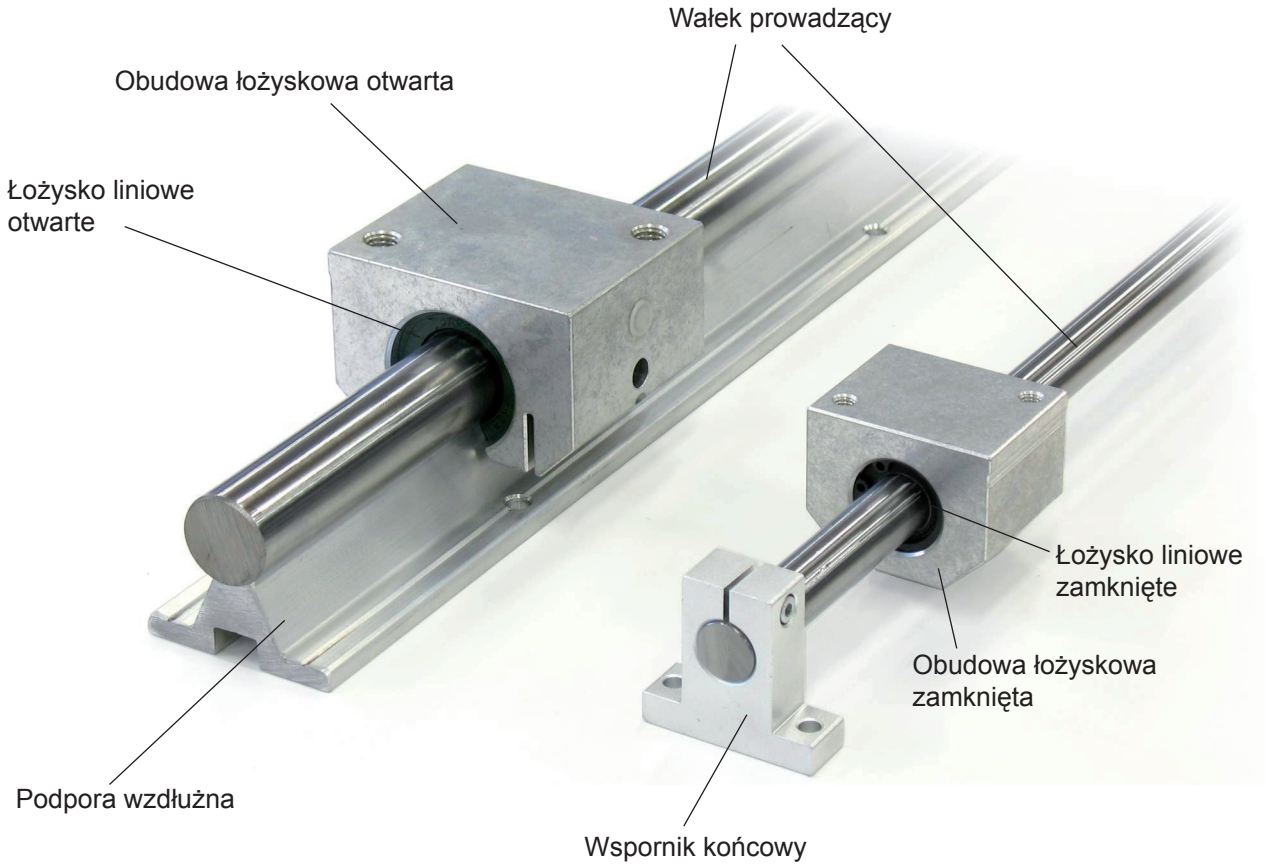

Wałki prowadzące

Właściwości i zastosowanie wałków prowadzących

Twardość

Wszystkie nasze wałki prowadzące są hartowane powierzchniowo (indukcyjnie) na głębokości od 0,4 do 3,2 mm w zależności od średnicy wałka. Dokładne wartości grubości warstwy hartowanej podane są w tabelach dla poszczególnych wałków.
Grubość warstwy hartowanej spełnia wymagania normy DIN 6773.

Rodzaj wałka	Twardość
W, WV, WH, WZ	min 60 HRC
WRB	min 53 HRC
WRA	min 55 HRC

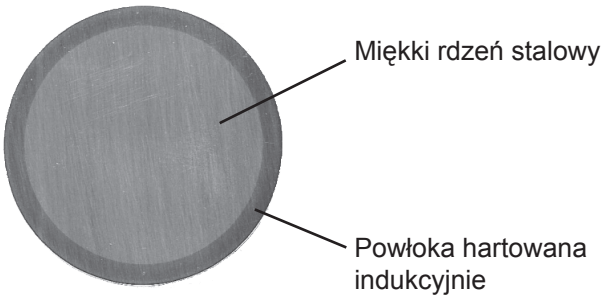

Tolerancja średnicy

Tolerancja średnicy wałków prowadzacych zgodnie z normą DIN 286.

Nominalna średnica [mm]	h6 [µm]	h7 [µm]
1 - 3	0 -6	0 -10
3 - 6	0 -8	0 -12
6 - 10	0 -9	0 -15
10 - 18	0 -11	0 -18
18 - 30	0 -13	0 -21
30 - 50	0 -16	0 -25
50 - 80	0 -19	0 -30
80 - 120	0 -22	0 -35

edycja 05-02-2010

ROLLICO® ROLLING COMPONENTS

Precyzyjne wałki prowadzące wykonane ze stali Ck55/Cf53 hartowane indukcyjnie, szlifowane

Materiał: **Cf53**, **Ck55**
Średnica standardowa: od **Ø4 mm** do **Ø60 mm**
Minimalna dostępna średnica: **Ø1 mm**
Maksymalna dostępna średnica: **Ø80 mm**
Klasa dokładności średnicy wałka: **ISO h6**
Twardość powierzchni: **60-64 HRC**
Chropowatość powierzchni szlifowanej: **max. 0,25 Ra**

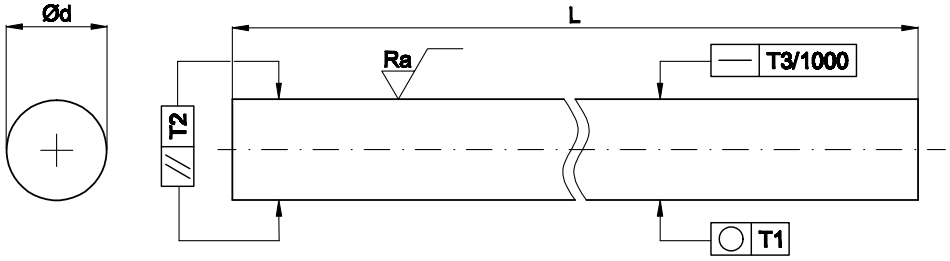

Typ	Ød	Tol. średnicy	L (max)	Ra [µm]	T1 [µm]	T2 [µm]	T3	Materiał	Twardość powierzchni	Głębokość powłoki hartowanej	Masa [kg/m]
W4	4	h6	2000	0,2	3	4	0,16	Ck55/Cf53	60-64 HRC	0,5-0,8	0,10
W6	6	h6	6000	0,2	4	6	0,16	Ck55/Cf53	60-64 HRC	0,5-0,8	0,23
W8	8	h6	6000	0,2	4	6	0,16	Ck55/Cf53	60-64 HRC	0,6-0,9	0,40
W10	10	h6	6000	0,2	4	6	0,12	Ck55/Cf53	60-64 HRC	0,7-1,0	0,62
W12	12	h6	6000	0,2	5	8	0,12	Ck55/Cf53	60-64 HRC	0,8-1,2	0,89
W14	14	h6	6000	0,2	5	8	0,12	Ck55/Cf53	60-64 HRC	0,9-1,3	1,21
W15	15	h6	6000	0,2	5	8	0,12	Ck55/Cf53	60-64 HRC	1,0-1,4	1,39
W16	16	h6	6000	0,2	5	8	0,1	Ck55/Cf53	60-64 HRC	1,1-1,5	1,58
W18	18	h6	6000	0,2	5	8	0,1	Ck55/Cf53	60-64 HRC	1,1-1,5	2,00
W20	20	h6	6000	0,2	6	8	0,1	Ck55/Cf53	60-64 HRC	1,2-1,5	2,47
W25	25	h6	6000	0,2	6	9	0,1	Ck55/Cf53	60-64 HRC	1,5-1,7	3,85
W30	30	h6	6000	0,2	6	9	0,1	Ck55/Cf53	60-64 HRC	1,5-1,9	5,55
W35	35	h6	6000	0,2	7	11	0,1	Ck55/Cf53	60-64 HRC	1,8-1,9	7,55
W40	40	h6	6000	0,2	7	11	0,1	Ck55/Cf53	60-64 HRC	1,6-2,0	9,87
W50	50	h6	6000	0,2	7	11	0,1	Ck55/Cf53	60-64 HRC	2,2-2,6	15,40
W60	60	h6	6000	0,2	8	13	0,1	Ck55/Cf53	60-64 HRC	2,2-2,6	22,20

Wszystkie wymiary w tabeli w [mm], jeśli nie podano innej jednostki

Inne średnice na zapytanie.

Możemy przyciąć wałek na dowolną długość oraz wykonać jego dodatkową obróbkę zgodnie z Państwa życzeniem.

Możliwe warianty dodatkowej obróbki opisane zostały na stronie 11.

edycja 05-02-2010

WV

ROLLICO®
ROLLING COMPONENTS

Precyzyjne wałki prowadzące ze stali Ck55/Cf53 chromowane, hartowane indukcyjnie, szlifowane

Materiał: **Cf53**, **Ck55**
Średnica standardowa: od **Ø4 mm** do **Ø60 mm**
Maksymalna dostępna średnica: **Ø80 mm**
Klasa dokładności średnicy wałka: **ISO h7**
Twardość powierzchni: **60-64 HRC**
Twardość powłoki chromowanej: **900-1100 HV 0,1**
Grubość powłoki chromowanej: **5 – 12 µm**
Chropowatość powierzchni szlifowanej: **max. 0,25 Ra**

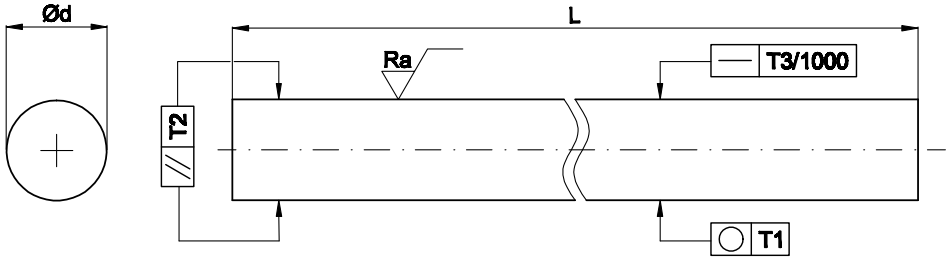

Typ	Ød	Tol. średnicy	L (max)	Ra [µm]	T1 [µm]	T2 [µm]	T3	Materiał	Twardość powierzchni	Głębokość powłoki hartowanej	Masa [kg/m]
WV6	6	h7	2000	0,2	6	10	0,16	Ck55/Cf53 chromowany	60-64 HRC	0,5-0,8	0,23
WV8	8	h7	3000	0,2	6	10	0,16	Ck55/Cf53 chromowany	60-64 HRC	0,6-0,9	0,40
WV10	10	h7	6000	0,2	6	10	0,16	Ck55/Cf53 chromowany	60-64 HRC	0,7-1,0	0,62
WV12	12	h7	6000	0,2	8	12	0,12	Ck55/Cf53 chromowany	60-64 HRC	0,8-1,2	0,89
WV16	16	h7	6000	0,2	8	12	0,1	Ck55/Cf53 chromowany	60-64 HRC	1,1-1,5	1,58
WV20	20	h7	6000	0,2	9	12	0,1	Ck55/Cf53 chromowany	60-64 HRC	1,2-1,5	2,00
WV25	25	h7	6000	0,2	9	12	0,1	Ck55/Cf53 chromowany	60-64 HRC	1,5-1,7	3,85
WV30	30	h7	5500	0,2	9	12	0,1	Ck55/Cf53 chromowany	60-64 HRC	1,5-1,9	5,55
WV35	35	h7	6000	0,2	11	15	0,1	Ck55/Cf53 chromowany	60-64 HRC	1,5-1,9	7,55
WV40	40	h7	6000	0,2	11	15	0,1	Ck55/Cf53 chromowany	60-64 HRC	1,6-2,0	9,87
WV60	60	h7	6000	0,2	12	15	0,1	Ck55/Cf53 chromowany	60-64 HRC	2,2-2,6	22,20

Wszystkie wymiary w tabeli w [mm], jeśli nie podano innej jednostki

Inne średnice na zapytanie.

Możemy przyciąć wałek na dowolną długość oraz wykonać jego dodatkową obróbkę zgodnie z Państwa życzeniem.

Możliwe warianty dodatkowej obróbki opisane zostały na stronie 11.

edycja 05-02-2010

WRB

ROLLICO®
ROLLING COMPONENTS

Precyzyjne wałki prowadzące ze stali nierdzewnej X46Cr13 hartowane indukcyjnie, szlifowane

Materiał: **X46Cr13**
Średnica standardowa: od **Ø5 mm** do **Ø60 mm**
Maksymalna dostępna średnica: **Ø60 mm**
Klasa dokładności średnicy wałka: **ISO h6**
Twardość powierzchni: **min 53 HRC**
Chropowatość powierzchni szlifowanej: **max. 0,25 Ra**

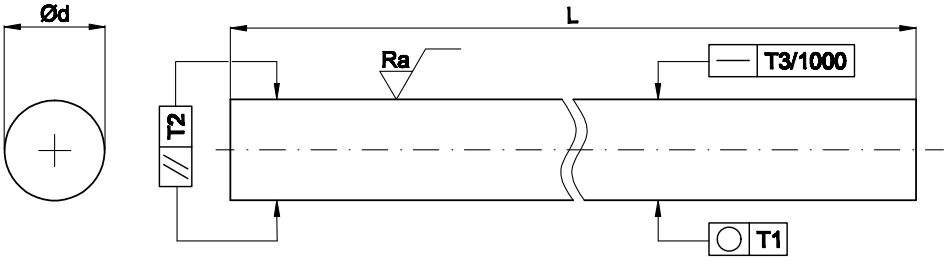

Typ	Ød	Tol. średnicy	L (max)	Ra [µm]	T1 [µm]	T2 [µm]	T3	Materiał	Twardość powierzchni	Głębokość powłoki hartowanej	Masa [kg/m]
WRB5	5	h6	2000	0,2	4	5	0,16	X46Cr13	53 HRC	0,5-0,8	0,16
WRB6	6	h6	3000	0,2	4	6	0,16	X46Cr13	53 HRC	0,5-0,8	0,23
WRB8	8	h6	6000	0,2	4	6	0,16	X46Cr13	53 HRC	0,6-0,9	0,40
WRB10	10	h6	6000	0,2	4	6	0,16	X46Cr13	53 HRC	0,7-1,0	0,62
WRB12	12	h6	6000	0,2	5	8	0,12	X46Cr13	53 HRC	0,8-1,2	0,89
WRB14	14	h6	6000	0,2	5	8	0,12	X46Cr13	53 HRC	0,9-1,3	1,21
WRB15	15	h6	6000	0,2	5	8	0,12	X46Cr13	53 HRC	0,9-1,3	1,39
WRB16	16	h6	6000	0,2	5	8	0,12	X46Cr13	53 HRC	1,1-1,5	1,58
WRB20	20	h6	6000	0,2	6	9	0,1	X46Cr13	53 HRC	1,2-1,5	2,47
WRB25	25	h6	6000	0,2	6	9	0,1	X46Cr13	53 HRC	1,5-1,7	3,85
WRB30	30	h6	6000	0,2	6	9	0,1	X46Cr13	53 HRC	1,5-1,9	5,55
WRB40	40	h6	6000	0,2	7	11	0,1	X46Cr13	53 HRC	2,5-3,0	9,87
WRB50	50	h6	6000	0,2	7	11	0,1	X46Cr13	53 HRC	2,7-3,2	15,40
WRB60	60	h6	6000	0,2	8	13	0,1	X46Cr13	53 HRC	2,9-3,3	22,20

Wszystkie wymiary w tabeli w [mm], jeśli nie podano innej jednostki

Inne średnice na zapytanie.

Możemy przyciąć wałek na dowolną długość oraz wykonać jego dodatkową obróbkę zgodnie z Państwa życzeniem.

Możliwe warianty dodatkowej obróbki opisane zostały na stronie 11.

edycja 05-02-2010

WRA

ROLLICO®
ROLLING COMPONENTS

Precyzyjne wałki prowadzące ze stali nierdzewnej X90CrMoV18 hartowane indukcyjnie, szlifowane

Materiał: **X90CrMoV18**
Średnica standardowa: od **Ø5 mm** do **Ø60 mm**
Maksymalna dostępna średnica: **Ø60 mm**
Klasa dokładności średnicy wałka: **ISO h6**
Twardość powierzchni: **min 55 HRC**
Chropowatość powierzchni szlifowanej: **max. 0,25 Ra**

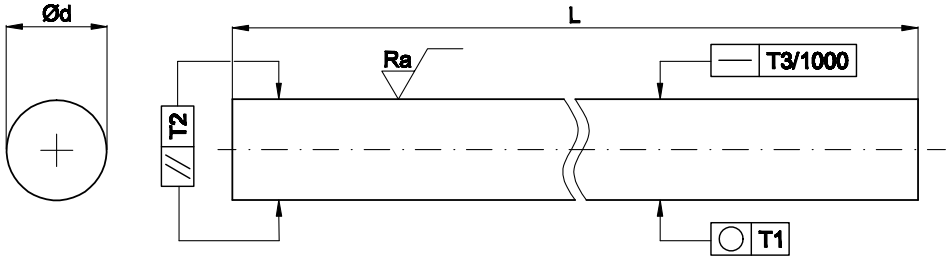

Typ	Ød	Tol. średnicy	L (max)	Ra [µm]	T1 [µm]	T2 [µm]	T3	Materiał	Twardość powierzchni	Głębokość powłoki hartowanej	Masa [kg/m]
WRA5	5	h6	2000	0,2	4	5	0,16	X90CrMoV18	55 HRC	0,5-0,8	0,16
WRA6	6	h6	3000	0,2	4	6	0,16	X90CrMoV18	55 HRC	0,5-0,8	0,23
WRA8	8	h6	6000	0,2	4	6	0,16	X90CrMoV18	55 HRC	0,6-0,9	0,40
WRA10	10	h6	6000	0,2	4	6	0,16	X90CrMoV18	55 HRC	0,7-1,0	0,62
WRA12	12	h6	6000	0,2	5	8	0,12	X90CrMoV18	55 HRC	0,8-1,2	0,89
WRA14	14	h6	6000	0,2	5	8	0,12	X90CrMoV18	55 HRC	0,9-1,3	1,21
WRA15	15	h6	6000	0,2	5	8	0,12	X90CrMoV18	55 HRC	1,1-1,5	1,39
WRA16	16	h6	6000	0,2	5	8	0,12	X90CrMoV18	55 HRC	1,1-1,5	1,58
WRA20	20	h6	6000	0,2	6	9	0,1	X90CrMoV18	55 HRC	1,2-1,6	2,47
WRA25	25	h6	6000	0,2	6	9	0,1	X90CrMoV18	55 HRC	1,5-1,7	3,85
WRA30	30	h6	6000	0,2	6	9	0,1	X90CrMoV18	55 HRC	1,5-1,9	5,55
WRA40	40	h6	3000	0,2	7	11	0,1	X90CrMoV18	55 HRC	2,5-3,0	9,87
WRA50	50	h6	3000	0,2	7	11	0,1	X90CrMoV18	55 HRC	2,7-3,2	15,40
WRA60	60	h6	3000	0,2	8	13	0,1	X90CrMoV18	55 HRC	2,9-3,3	22,20

Wszystkie wymiary w tabeli w [mm], jeśli nie podano innej jednostki

Inne średnice na zapytanie.

Możemy przyciąć wałek na dowolną długość oraz wykonać jego dodatkową obróbkę zgodnie z Państwa życzeniem.

Możliwe warianty dodatkowej obróbki opisane zostały na stronie 11.

edycja 05-02-2010

WH

ROLLICO®
ROLLING COMPONENTS

Precyzyjne wałki prowadzące ze stali Ck55/Cf53 hartowane indukcyjnie, szlifowane, drążone

Materiał: **Cf53**, **Ck55**
Średnica zewnętrzna standardowa: od **Ø16 mm** do **Ø40 mm**
Minimalna dostępna średnica: **Ø12 mm**
Maksymalna dostępna średnica: **Ø100 mm**
Klasa dokładności średnicy wałka: **ISO h6**
Twardość powierzchni: **60 HRC**
Chropowatość powierzchni szlifowanej: **max. 0,25 Ra**

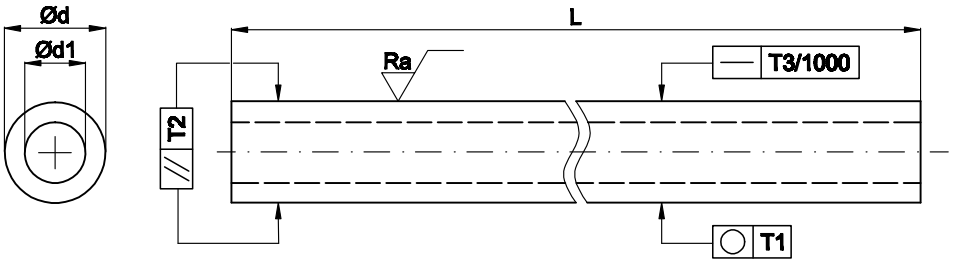

Typ	Ød	Ød1 (±10%)	Tol. średnicy	L (max)	Ra [µm]	T1 [µm]	T2 [µm]	T3	Materiał	Twardość powierzchni	Głębokość powłoki hartowanej	Masa [kg/m]
WH12	12	4,0	h6	3000	0,2	5	8	0,12	Ck55/Cf53	60 HRC	0,6-1,3	0,79
WH14	14	7,0	h6	3000	0,2	5	8	0,12	Ck55/Cf53	60 HRC	0,6-1,3	0,91
WH16	16	7,0	h6	3000	0,2	5	8	0,12	Ck55/Cf53	60 HRC	0,6-1,6	1,28
WH20	20	14,0	h6	3000	0,2	6	9	0,1	Ck55/Cf53	60 HRC	0,9-1,6	1,25
WH25	25	15,6	h6	6000	0,2	6	9	0,1	Ck55/Cf53	60 HRC	0,9-1,8	2,35
WH30	30	18,3	h6	6000	0,2	6	9	0,1	Ck55/Cf53	60 HRC	0,9-2,0	3,50
WH40	40	28,0	h6	6000	0,2	7	11	0,1	Ck55/Cf53	60 HRC	1,5-2,5	4,99
WH50	50	29,7	h6	6000	0,2	7	11	0,1	Ck55/Cf53	60 HRC	1,5-3,0	9,91
WH60	60	36,0	h6	6000	0,2	8	13	0,1	Ck55/Cf53	60 HRC	2,2-3,0	14,20
WH90	90	60,0	h6	3000	0,2	10	16	0,2	Ck55/Cf53	60 HRC	2,5-3,0	27,73
WH100	100	65,0	h6	3000	0,2	10	16	0,2	Ck55/Cf53	60 HRC	2,5-3,3	35,61

Wszystkie wymiary w tabeli w [mm], jeśli nie podano innej jednostki

Inne średnice na zapytanie.

Możemy przyciąć wałek na dowolną długość oraz wykonać jego dodatkową obróbkę zgodnie z Państwa życzeniem.

Możliwe warianty dodatkowej obróbki opisane zostały na stronie 11.

edycja 05-02-2010

WZ

ROLLICO®
ROLLING COMPONENTS

Precyzyjne wałki prowadzące calowe ze stali Ck55/Cf53 hartowane indukcyjnie, szlifowane

Materiał: **Cf53**, **Ck55**
Średnica standardowa: od **Ø1/4”** do **Ø2”**
Minimalna dostępna średnica: **Ø1/4”**
Maksymalna dostępna średnica: **Ø3”**
Klasa dokładności średnicy wałka: **ISO h6**
Twardość powierzchni: **60-64 HRC**
Chropowatość powierzchni szlifowanej: **max. 0,25 Ra**

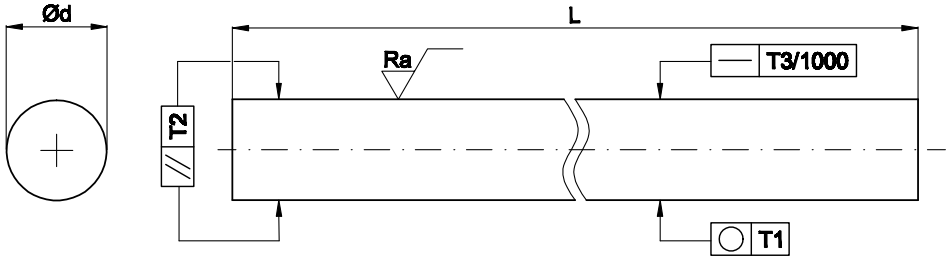

Typ	Ød	Tol. średnicy	L (max)	Ra [µm]	T1 [µm]	T2 [µm]	T3	Materiał	Twardość powierzchni	Głębokość powłoki hartowanej	Masa [kg/m]
WZ1/4	1/4"	h6	6000	0,2	5	5	0,2	Ck55/Cf53	60-64 HRC	0,5-0,8	0,25
WZ3/8	3/8"	h6	6000	0,2	5	5	0,2	Ck55/Cf53	60-64 HRC	0,7-1,0	0,56
WZ1/2	1/2"	h6	6000	0,2	5	8	0,2	Ck55/Cf53	60-64 HRC	0,8-1,2	0,99
WZ5/8	5/8"	h6	6000	0,2	5	8	0,2	Ck55/Cf53	60-64 HRC	1,1-1,6	1,55
WZ3/4	3/4"	h6	6000	0,2	5	10	0,2	Ck55/Cf53	60-64 HRC	1,2-1,6	2,24
WZ1	1"	h6	6000	0,2	5	10	0,2	Ck55/Cf53	60-64 HRC	1,6-1,7	3,97
WZ1 1/4	1 1/4"	h6	6000	0,2	8	10	0,1	Ck55/Cf53	60-64 HRC	1,6-1,9	6,22
WZ1 1/2	1 1/2"	h6	6000	0,2	8	10	0,1	Ck55/Cf53	60-64 HRC	1,6-2,0	8,95
WZ2	2"	h6	6000	0,2	8	10	0,1	Ck55/Cf53	60-64 HRC	2,2-2,6	15,91
WZ2 1/4	2 1/4"	h6	6000	0,2	8	13	0,1	Ck55/Cf53	60-64 HRC	2,2-2,6	20,13
WZ2 1/2	2 1/2"	h6	6000	0,2	8	13	0,1	Ck55/Cf53	60-64 HRC	2,2-2,6	24,85
WZ3	3"	h6	6000	0,2	8	13	0,1	Ck55/Cf53	60-64 HRC	2,2-2,6	35,78

Wszystkie wymiary w tabeli w [mm], jeśli nie podano innej jednostki

Inne średnice na zapytanie.

Możemy przyciąć wałek na dowolną długość oraz wykonać jego dodatkową obróbkę zgodnie z Państwa życzeniem.

Możliwe warianty dodatkowej obróbki opisane zostały na stronie 11.

edycja 05-02-2010

Wykończenie wałków

Wykończenie i obróbka wałków prowadzących

Wykończenie krawędzi wałka

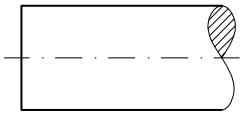

1. Cięcie i gratowanie
   Po przycięciu na zamówioną długość krawędzie wałka są gratowane.
   Na życzenie klienta możemy wykończyć krawędzie na jeden z pokazanych poniżej sposobów.

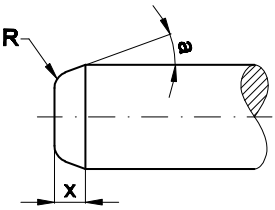

2. Cięcie i standardowa faza
   Faza standardowa o kształcie pokazanym na rysunku i wymiarach jak w tabeli obok.

Średnica wałka Ød [mm]	Faza x [mm]	Kąt a	Promień R [mm]
Ød ≤10	1	15°-20°	1
10<Ød ≤30	1,5	15°-20°	1
30<Ød ≤80	2,5	15°-20°	1

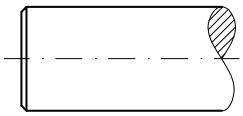

3. Cięcie i faza 45°
   Prosta faza pod kątem 45°.

Dodatkowa obróbka wałków prowadzących (według życzenia klienta)

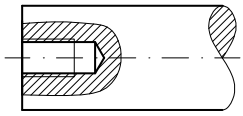

Gwint wewnętrzny w osi wałka.
W zamówieniu należy zaznaczyć liczbę potrzebnych otworów (tylko z jednej, lub z obu stron wałka) oraz rodzaj gwintu.

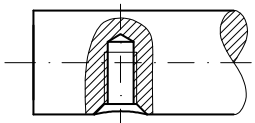

Otwory radialne gwintowane, zwykle wykorzystywane do montażu na podporach wzdłużnych.
W zamówieniu należy zaznaczyć liczbę otworów, odstępy między nimi oraz rodzaj gwintu.

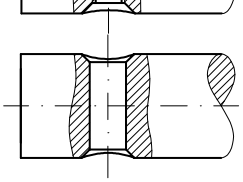

Otwór radialny na przelot.
W zamówieniu należy podać liczbę i odstępy między otworami oraz ich średnicę.

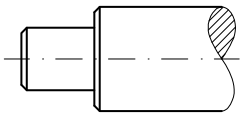

Zakończenie wałka zatoczone.
W zamówieniu należy zaznaczyć średnicę i głębokość zatoczenia oraz rodzaj fazy.

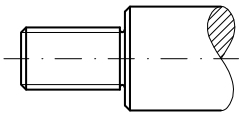

Zakończenie wałka zatoczone gwintowane.
W zamówieniu należy zaznaczyć rodzaj gwintu oraz fazy.

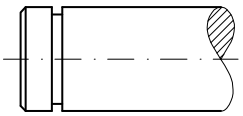

Rowek toczony pod pierścień osadczy.
W zamówieniu należy podać szerokość i głębokość rowka oraz odległość od końca wałka lub oznaczenie pierścienia zgodnie z DIN 471.

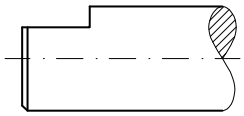

Zakończenie wałka z powierzchnią szlifowaną.
W zamówieniu należy podać wielkość powierzchni.

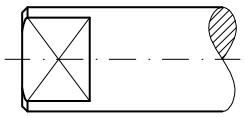

W przypadku bardziej skomplikowanej obróbki, do zamówienia / zapytania prosimy dołączyć rysunek wyjaśniający.

edycja 05-02-2010

ROLLICO® ROLLING COMPONENTS

Liniowe łożyska kulkowe typu KH

Seria kompaktowa

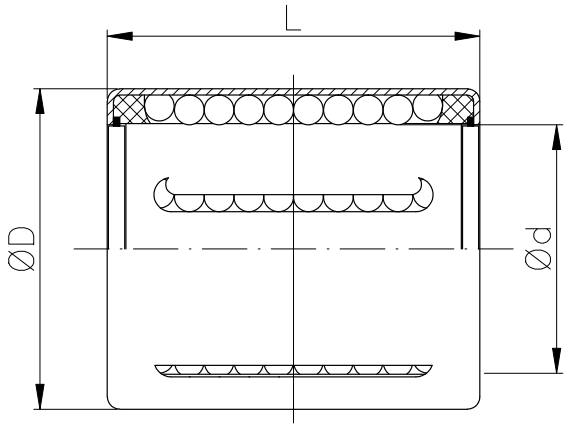

Typ	Ød	ØD	L	Masa [g]	Nośn. dyn. C [N]	Nośn. stat. C_0 [N]
KH-0622	6	12	22	7	400	239
KH-0824	8	15	24	12	435	280
KH-1026	10	17	26	14,5	500	370
KH-1228	12	19	28	18,5	620	510
KH-1428	14	21	28	20,5	620	520
KH-1630	16	24	30	27,5	800	620
KH-2030	20	28	30	32,5	950	790
KH-2540	25	35	40	66	1990	1670
KH-3050	30	40	50	95	2800	2700
KH-4060	40	52	60	182	4400	4450
KH-5070	50	62	70	252	5500	6300

Wszystkie wymiary w tabeli w [mm], jeśli nie podano innej jednostki

Sposób oznaczania

KH – 2030 – PP

- wewnętrzne zgarniacze
- rozmiar
- seria

- wartości nośności dla wałków prowadzących szlifowanych i hartowanych (min. 670 HV)

edycja 05-02-2010

SBE

Liniowe łożyska kulkowe typu SBE z wyrównaniem błędu prowadzenia

Seria standardowa, wersja zamknięta i otwarta

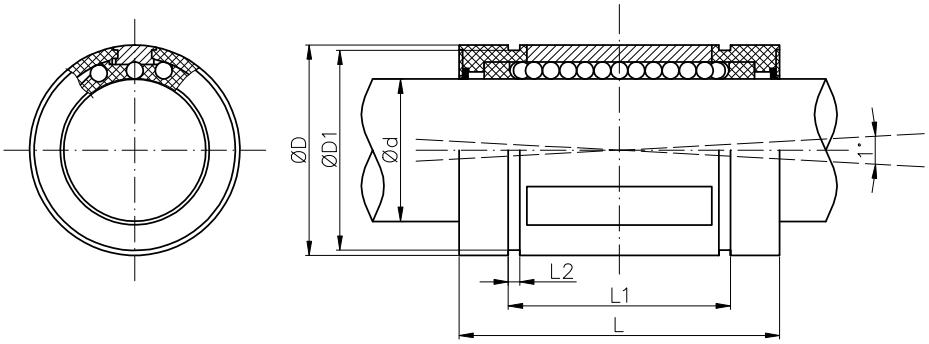

Typ	Ød	ØD	L	L1	L2	ØD1	W	(°)	G	J	Nośn. dyn. C [N]	Nośn. stat. C_0 [N]	Masa [kg]
SBE-16	16	26	36	24,6	1,3	24,9	9,0	68	-	1,0	1255	1299	0,028
SBE-20	20	32	45	31,2	1,6	30,5	9,0	55	-	1,0	2230	2237	0,061
SBE-25	25	40	58	43,7	1,85	38,5	11,5	57	1,5	1,5	3838	3844	0,122
SBE-30	30	47	68	51,7	1,85	44,5	14,0	57	2,0	2,2	4456	4651	0,185
SBE-40	40	62	80	60,3	2,15	58,5	19,5	56	1,5	2,7	8058	7671	0,360
SBE-50	50	75	100	77,3	2,65	71,5	22,5	54	2,5	2,3	11567	11051	0,580

Wszystkie wymiary w tabeli w [mm], jeśli nie podano innej jednostki

Sposób oznaczania

SBE – 20 – UU

- obustronne uszczelnienie
- rozmiar
- **SBE**: typ zamknięty
- **SBEO**: typ otwarty

- wartości nośności dla wałków prowadzących szlifowanych i hartowanych (min. 670 HV)

SBEO-16, SBEO-20

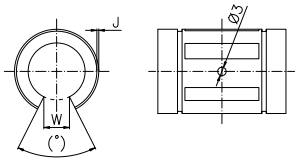

SBEO-25

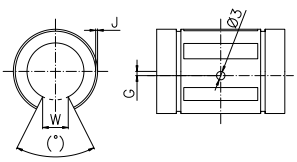

SBEO-30, SBEO-40

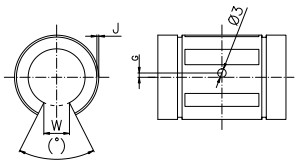

SBEO-50

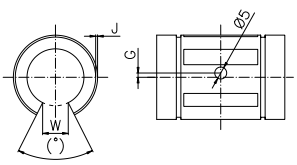

edycja 05-02-2010

Liniowe łożyska kulkowe typu TK z wyrównaniem błędu prowadzenia

Wersja otwarta i zamknięta

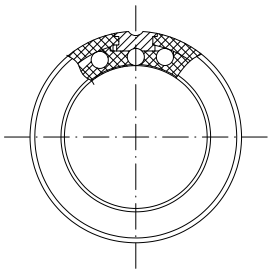

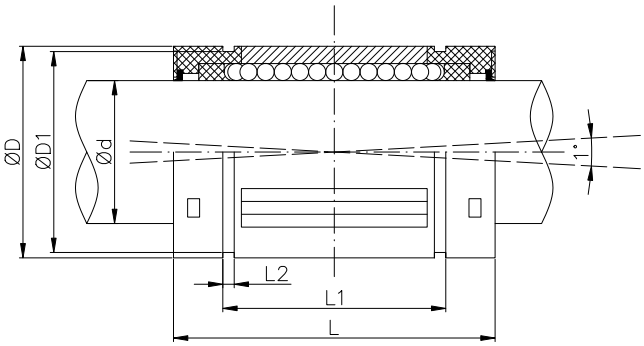

Typ	Ød	ØD	L	L1	L2	ØD1	W	(°)	G	J	Nośn. dyn. C [N]	Nośn. stat. C_0 [N]	Masa [kg]
TK-10	10	19	29	22,0	1,3	18,0	-	-	-	-	750	935	0,014
TK-12	12	22	32	22,9	1,3	21,0	6,5	66	-	0,7	1020	1290	0,021
TK-16	16	26	36	24,9	1,3	24,9	9,0	68	-	1,0	1250	1550	0,043
TK-20	20	32	45	31,5	1,6	30,3	9,0	55	-	1,0	2090	2630	0,058
TK-25	25	40	58	44,1	1,85	37,5	11,5	57	1,5	1,5	3780	4720	0,123
TK-30	30	47	68	52,1	1,85	44,5	14,0	57	2,0	2,2	5470	6810	0,216
TK-40	40	62	80	60,6	2,15	59,0	19,5	56	1,5	2,7	6590	8230	0,333

Wszystkie wymiary w tabeli w [mm], jeśli nie podano innej jednostki

Sposób oznaczania

TK – 20 – UU – OP

- typ otwarty
- wewnętrzne zgarniacze
- rozmiar
- seria

- wartości nośności dla wałków prowadzących szlifowanych i hartowanych (min. 670 HV)

TK-12 OP

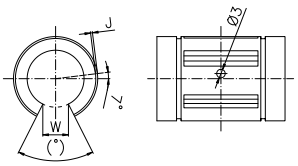

TK-16-OP, TK-20-OP

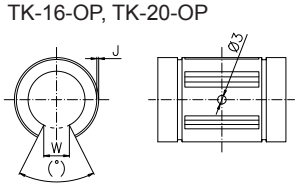

TK-25-OP

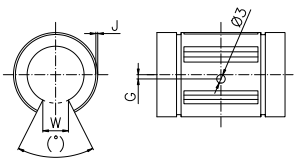

TK-30-OP, TK-40-OP

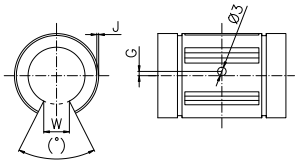

edycja 05-02-2010

SSE

Liniowe łożyska kulkowe typu SSE z wyrównaniem błędu prowadzenia

Seria o dużej nośności

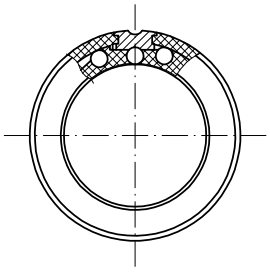

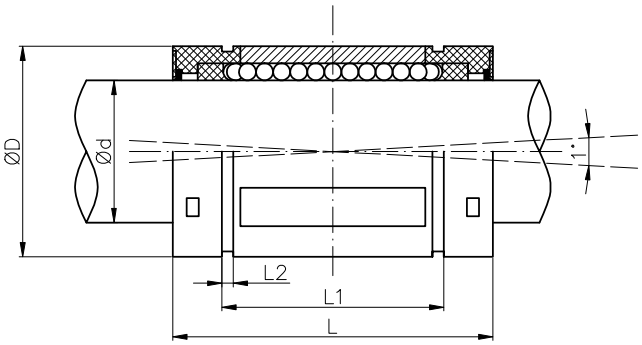

Typ	Ød	ØD	L	L1	L2	W	(°)	G	Nośn. dyn. C [N]	Nośn. stat. C_0 [N]	Masa [kg]
SPM-08	8	16	25	16,2	1,1	-	-	-	310	340	0,016
SPM-12	12	22	32	22,6	1,3	7,0	70	1,35	750	825	0,023
SSEM-16	16	26	36	24,6	1,3	9,0	70	0	2200	2400	0,030
SSEM-20	20	32	45	31,2	1,6	10,0	50	0	4000	4400	0,066
SSEM-25	25	40	58	43,7	1,85	12,5	60	1,5	6700	7300	0,135
SSEM-30	30	47	68	51,7	1,85	13,7	55	2,0	8300	9100	0,206
SSEM-40	40	62	80	60,3	2,15	19,0	54	1,5	13700	15000	0,392

Wszystkie wymiary w tabeli w [mm], jeśli nie podano innej jednostki

Sposób oznaczania

SSEM – 20 – OPN – WW

- wewnętrzne zgarniacze
- **OPN**: typ otwarty
- rozmiar
- seria

- wartości nośności dla wałków prowadzących szlifowanych i hartowanych (min. 670 HV)

SSEM-16-OPN, SSEM-20-OPN

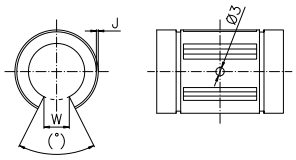

SSEM-25-OPN

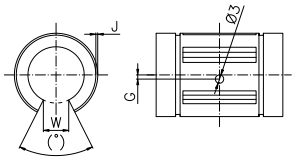

SPM-12-OPN, SSEM-30-OPN, SSEM-40-OPN

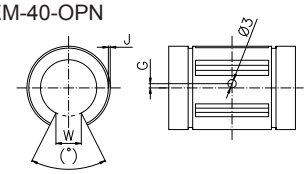

edycja 05-02-2010

LME

ROLLICO®
ROLLING COMPONENTS

Liniowe łożyska kulkowe typu LME

Seria standardowa, z tworzywa sztucznego
Wersja otwarta (OP) i zamknięta (AJ)
z regulacją luzu promieniowego

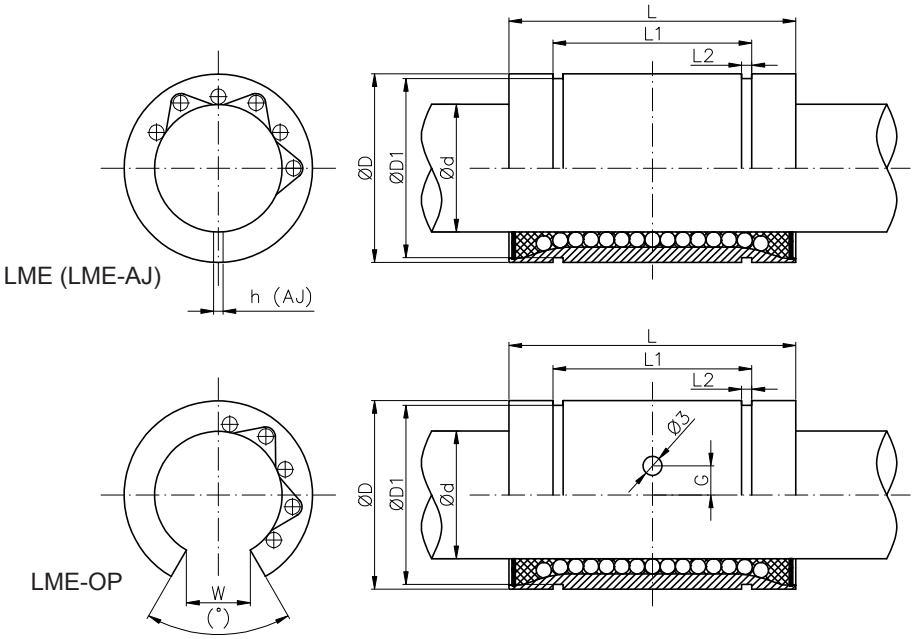

Typ	Ød	ØD	L	L1	L2	ØD1	h	W	(°)	G	Nośn. dyn. C [N]	Nośn. stat. C_0 [N]	Masa [kg]
LME-05	5	12	22	14,5	1,1	11,5	1,0	-	-	-	270	270	0,01
LME-08	8	16	25	16,5	1,1	15,2	1,0	-	-	-	350	410	0,02
LME-12	12	22	32	22,9	1,3	21,0	1,5	7,5	78	0	555	800	0,04
LME-16	16	26	36	24,9	1,3	24,9	1,5	10,0	78	0	1045	910	0,06
LME-20	20	32	45	31,5	1,6	30,3	2,0	10,0	60	0	1170	1400	0,09
LME-25	25	40	58	44,1	1,85	37,5	2,0	12,5	60	1,5[1)]	1330	1600	0,21
LME-30	30	47	68	52,1	1,85	44,5	2,0	12,5	50	2,0	2120	2800	0,32
LME-40	40	62	80	60,6	2,15	59,0	3,0	16,8	50	1,5	2920	4100	0,70
LME-50	50	75	100	77,6	2,65	72,0	3,0	21,0	50	2,5	5195	8100	1,13
LME-60	60	90	125	101,7	3,15	86,5	3,0	27,2	54	0[2)]	6390	10200	2,05

Wszystkie wymiary w tabeli w [mm], jeśli nie podano innej jednostki

Sposób oznaczania

LME – 20 – UU – OP

- **OP**: typ otwarty
- **AJ**: typ regulowany
- wewnętrzne zgarniacze
- rozmiar
- seria

- wartości nośności dla wałków prowadzących szlifowanych i hartowanych (min. 670 HV)

1) otwór Ø3 ustalający pozycję poniżej linii środkowej
2) otwór Ø5 ustalający pozycję

edycja 05-02-2010

VD

Zgarniacze czołowe do łożysk liniowych

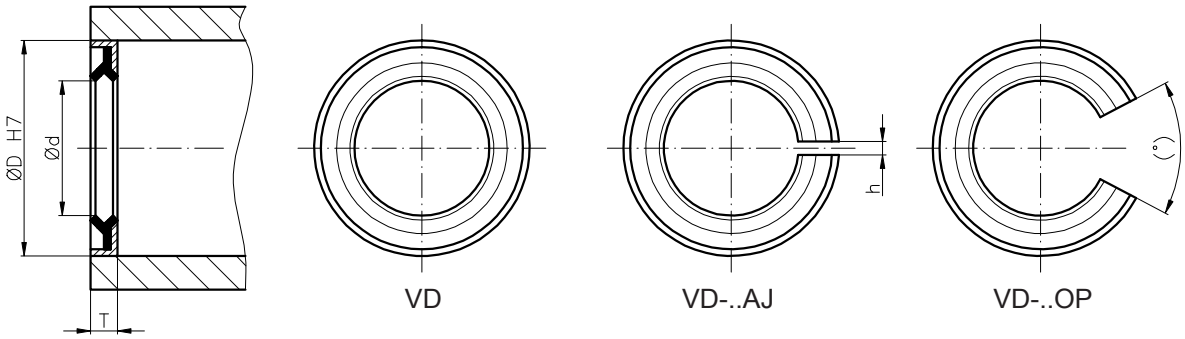

Typ	Ød	ØD	T	h	(°)
VD-12	12	22	3,0	1,5	66
VD-16	16	26	3,0	1,5	68
VD-20	20	32	4,0	2,0	55
VD-25	25	40	4,0	2,0	57
VD-30	30	47	5,0	2,0	57
VD-40	40	62	5,0	3,0	56

Wszystkie wymiary w tabeli w [mm], jeśli nie podano innej jednostki

Sposób oznaczania

VD – 20 – OP

- **OP**: typ otwarty
- **AJ**: typ regulowany
- rozmiar
- seria

edycja 05-02-2010

ROLLICO® ROLLING COMPONENTS

Rolki toczne typu LFR

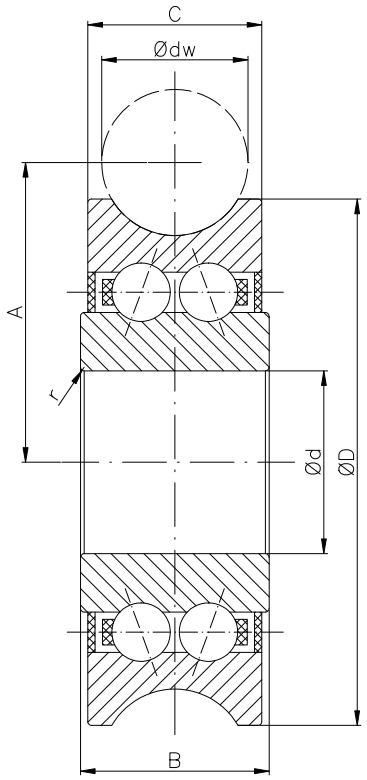

Typ	ØdW	Ød	ØD	C	B -0,12	A	r	Masa [g]	C_W [N]	C_{0W} [N]	F_{rz} [N]	F_{0rz} [N]	Sugerowane śruby
LFR 50/5-4 KDD	4	5	16	7	8	9	0,20	9	1 200	860	1 300	1 780	LFZ5, LFE5
LFR 50/5-6 KDD	6	5	17	7	8	10,5	0,20	10	1 270	820	1 300	1 780	LFZ5, LFE5
LFR 50/8-6 KDD	6	8	24	11	11	14	0,30	20	3 670	2 280	1 300	4 560	LFZ8, LFE8
LFR5201-10 KDD	10	12	35	15,9	15,9	20,65	0,30	66	8 500	5 100	5 100	10 200	LFZ12, LFE12
LFR 5301-10 KDD	10	12	42	19	19	24	0,60	135	13 000	7 700	7 500	14 200	LFZ12/M12, LFE12/M12
LFR 5302-10 KDD	10	15	47	19	19	26,65	1,00	170	16 200	9 200	6 200	18 400	LFZ15, LFE15
LFR 5201-12 KDD	12	12	35	15,9	15,9	21,75	0,30	66	8 400	5 000	5 100	10 000	LFZ12x45A1, LFEE12x45A1
LFR 5204-16 KDD	16	20	52	20,6	22,6	31,5	0,60	195	16 800	9 500	12 100	16 600	LFZ20x67A1, LFE20x67A1
LFR 5206-20 KDD	20	25	72	23,8	25,8	41	0,60	435	29 500	16 600	20 700	33 200	LFZ25x82A1, LFE25x82A1
LFR 5206-25 KDD	25	25	72	23,8	25,8	43,5	0,60	425	29 200	16 400	23 100	32 800	LFZ25x82A1, LFE25x82A1
LFR 5207-30 KDD	30	30	80	27	29	51	1,00	600	38 000	20 800	21 400	36 200	LFZ30x95A1, LFE30x95A1
LFR 5208-40 KDD	40	40	98	36	38	62,5	1,00	1 100	54 800	29 000	55 000	58 000	LFZ40x105A1, LFE40x105A1
LFR 5308-50 KDD	50	40	110	46	46	72,2	1,10	1 250	53 000	39 500	69 000	79 000	LFZ40x115A1, LFE40x115A1

Wszystkie wymiary w tabeli w [mm], jeśli nie podano innej jednostki
C_W - nośność dyn. C_{0W} - nośność stat. F_{rz} - max. obciążenie dyn. F_{0rz} - max. obciążenie stat.

Sposób oznaczania

LFR – 5210 – 10 – KDD

- **KDD**: z osłonami
- **NPP**: z uszczelnieniem
- średnica wałka Ødw
- rozmiar
- seria

- dla średnicy zewnętrznej ØD ≥ 52 mm otwór smarujący w wewnętrznym pierścieniu
- inne typy na zapytanie

edycja 05-02-2010

LFZ/LFE

ROLLICO®
ROLLING COMPONENTS

Śruby (osie) typu LFZ / LFE do rolek tocznych

***LFZ** - współosiowe*

***LFE** - nieosiowe*

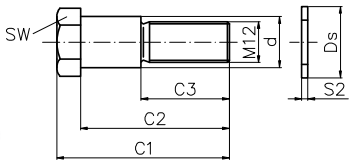

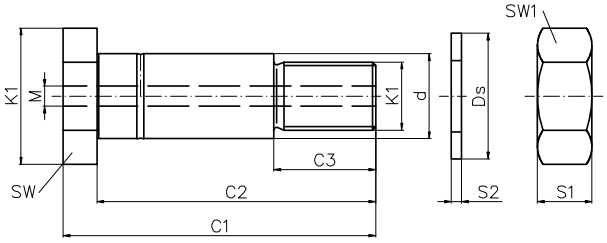

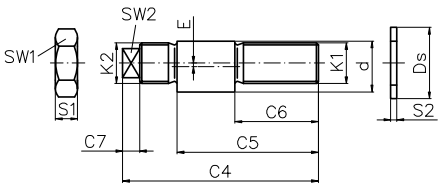

LFZ, LFE

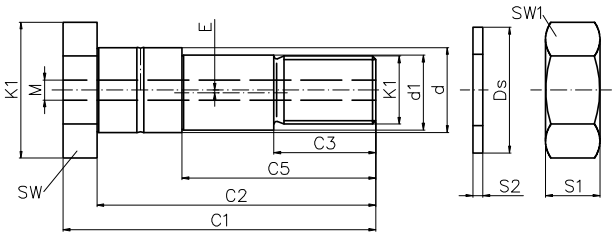

LFZ..A1, LFE..A1

Typ	C1	C2	C3	C4	C5	C6	C7	d	d1	Dk	K1	K2	S1	S2	Ds	E	M	Masa [g]
LFZ5, LFE5	19,5	16	9,5	20,5	15	9	-	5	-	-	M4	M4	2,9	-	-	0,5	-	10
LFZ8, LFE8	28,3	24,3	14	33,2	22	13,7	3,5	8	-	-	M8	M8x0,75	4	1	14	1	-	20
LFZ12, LFE12	43	36	22	50	33,5	19,5	5	12	-	-	M10	M10	8	1,8	21	1	-	40
LFZ12/M12, LFE12/M12	50,8	43,8	24	57	41	24	5	12	-	-	M12	M12	6,5	1,8	19	1	-	60
LFZ15, LFE15	50,8	43,8	26	57	41	24	5	15	-	-	M12	M12	6,5	1,8	21	1	-	60
LFZ12x45A1, LFE12x45A1	50	45	16	-	30	-	-	12	10	20	M10x1,5	-	8	2	21	0,75	5,9	40
LFZ20x67A1, LFE20x67A1	75	67	23	-	45	-	-	20	17	30	M16x1,5	-	13	3	30	1	5,9	200
LFZ25x82A1, LFE25x82A1	92	82	30	-	57	-	-	25	22	40	M20x1,5	-	16	3	37	1	5,9	400
LFZ30x95A1, LFE30x95A1	107	95	32	-	67	-	-	30	27	45	M24x1,5	-	19	4	44	1	5,9	620
LFZ40x107A1, LFE40x107A1	117	107	42	-	72	-	-	40	36	55	M30x1,5	-	24	4	56	1	5,9	1100
LFZ40x115A1, LFE40x115A1	125	115	42	-	72	-	-	40	36	55	M30x1,5	-	24	4	56	1	5,9	1200

Wszystkie wymiary w tabeli w [mm], jeśli nie podano innej jednostki

edycja 05-02-2010

ROLLICO® ROLLING COMPONENTS

Obudowy łożysk liniowych typu IGC

Seria kompaktowa, obudowa pojedyncza zamknięta

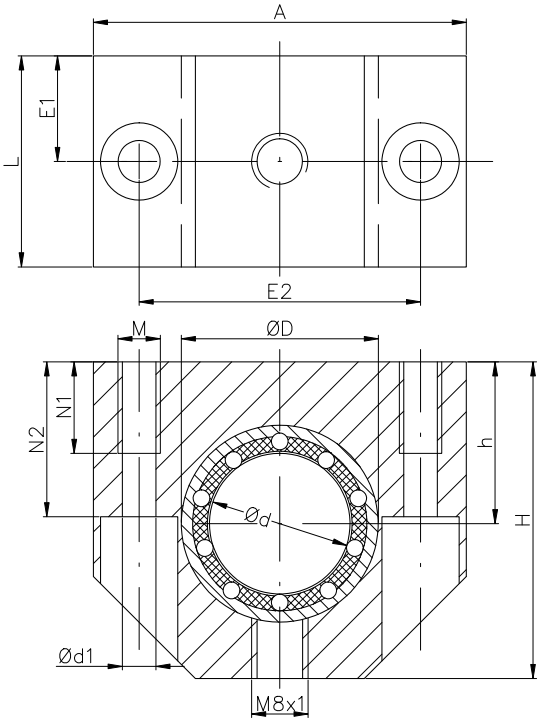

Typ	Ød	ØD	H	h +0,01 -0,02	A	L	E1	E2 ±0,15	N1	N2	Ød1	M	Masa [kg]
IGC-12-..	12	19	33	17	40	28	14	29	11	16	4,3	M5	0,09
IGC-16-..	16	24	38	19	45	30	15	34	11	18	4,3	M5	0,13
IGC-20-..	20	28	45	23	53	30	15	40	13	22	5,3	M6	0,15
IGC-25-..	25	35	54	27	62	40	20	48	18	26	6,6	M8	0,30
IGC-30-..	30	40	60	30	67	50	25	53	18	29	6,6	M8	0,46
IGC-40-..	40	52	76	39	87	60	30	69	22	38	8,4	M10	0,88
IGC-50-..	50	62	92	47	103	70	35	82	26	46	10,5	M12	1,25

Wszystkie wymiary w tabeli w [mm], jeśli nie podano innej jednostki

Sposób oznaczania

IGC – 20

Obudowa

- rozmiar
- seria

IGC – 20 – KHPP

Obudowa z łożyskiem

Łożysko liniowe:

- **KH**
- **KH..PP**
- zgodnie z życzeniem klienta
- rozmiar
- seria

- śruby mocujące zgodne z DIN 912-8.8, podkładki sprężyste zgodne z DIN 7980
- masa obudowy wraz z łożyskiem
- nośność zgodnie ze specyfikacją łożyska
- otwór smarujący M8x1

edycja 05-02-2010

ROLLICO® ROLLING COMPONENTS

Obudowy łożysk liniowych typu ITGC

Seria kompaktowa, obudowa podwójna

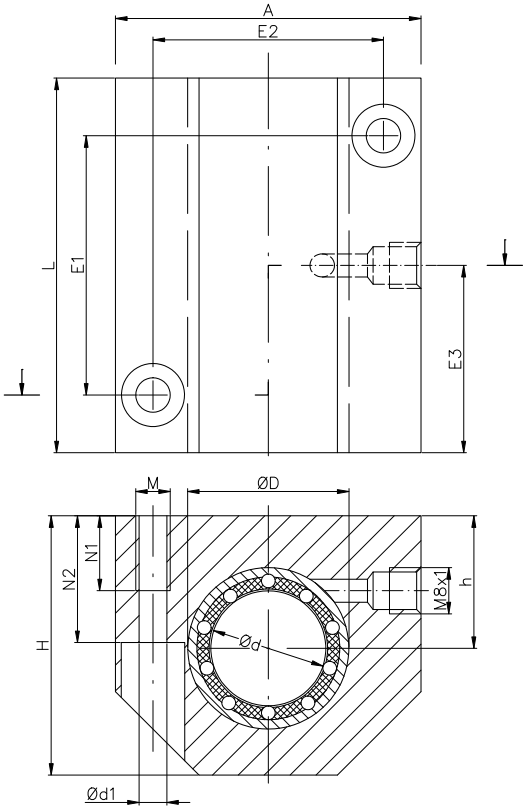

Typ	Ød	ØD	H	h +0,01 -0,02	A	L	E1 ±0,15	E2 ±0,15	E3	N1	N2	Ød1	M	Masa [kg]
ITGC-12-..	12	19	33	17	40	60	35	29	30,0	11	16	4,3	M5	0,18
ITGC-16-..	16	24	38	19	45	65	40	34	32,5	11	18	4,3	M5	0,27
ITGC-20-..	20	28	45	23	53	65	45	40	32,5	13	22	5,3	M6	0,32
ITGC-25-..	25	35	54	27	62	85	55	48	42,5	18	26	6,6	M8	0,66
ITGC-30-..	30	40	60	30	67	105	70	53	52,5	18	29	6,6	M8	0,95
ITGC-40-..	40	52	76	39	87	125	85	69	62,5	22	38	8,4	M10	1,82
ITGC-50-..	50	62	92	47	103	145	100	82	72,5	26	46	10,5	M12	2,52

Wszystkie wymiary w tabeli w [mm], jeśli nie podano innej jednostki

Sposób oznaczania

ITGC – 20

Obudowa

rozmiar

seria

ITGC – 20 – KHPP

Obudowa z łożyskiem

Łożysko liniowe:

KH

KH..PP

zgodnie z życzeniem klienta

rozmiar

seria

- śruby mocujące zgodne z DIN 912-8.8, podkładki sprężyste zgodne z DIN 7980
- masa obudowy wraz z łożyskiem
- nośność zgodnie ze specyfikacją łożyska
- otwór smarujący M8x1

edycja 05-02-2010

IALGS

Obudowy łożysk liniowych typu IALGS

Seria standardowa zamknięta

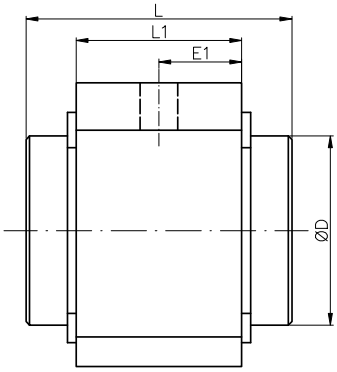

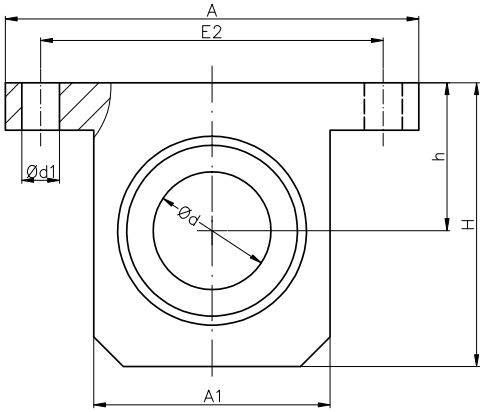

Typ	Ød	ØD	H	h ±0,015	A	A1	L	L1	E1	E2 ±0,15	Ød1	Masa [kg]
IALGS-12-..	12	22	35	18	52	30	32	20	10	42	5,3	0,09
IALGS-16-..	16	26	40,5	22	56	34	36	22	11	46	5,3	0,12
IALGS-20-..	20	32	48	25	70	40	45	28	14	58	6,4	0,25
IALGS-25-..	25	40	58	30	80	50	58	40	20	68	6,4	0,49
IALGS-30-..	30	47	67	35	88	58	68	48	24	76	6,4	0,78
IALGS-40-..	40	62	85	45	108	74	80	56	28	94	8,4	1,28
IALGS-50-..	50	75	100	50	135	96	100	72	36	116	10,5	1,70

Wszystkie wymiary w tabeli w [mm], jeśli nie podano innej jednostki

Sposób oznaczania

IALGS – 20

Obudowa

- rozmiar
- seria

IALGS – 20 – LMEUU

Obudowa z łożyskiem

Łożysko liniowe:

- **LME..UU**
- **SBE..UU**
- **TK..UU**
- zgodnie z życzeniem klienta
- rozmiar
- seria

- śruby mocujące zgodne z DIN 912-8.8, podkładki sprężyste zgodne z DIN 7980
- masa obudowy wraz z łożyskiem
- nośność zgodnie ze specyfikacją łożyska
- pozycja łożyska w obudowie ustalona przez pierścienie osadcze, zgodne z DIN 741

edycja 05-02-2010

IALGSO

ROLLICO®
ROLLING COMPONENTS

Obudowy łożysk liniowych typu IALGSO

Seria standardowa otwarta

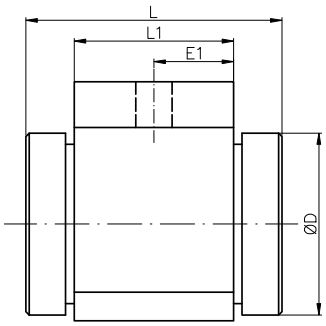

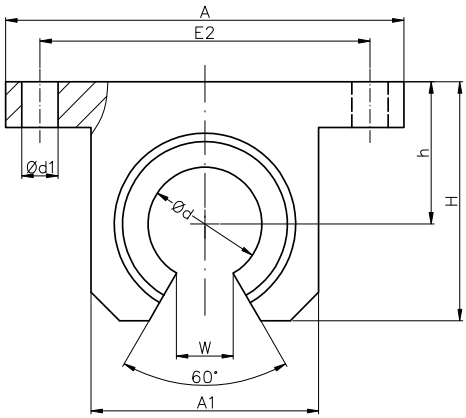

Typ	Ød	ØD	H	h ±0,015	A	A1	L	L1	E1	E2 ±0,15	W 1)	Ød1	Masa [kg]
IALGSO-12-..	12	22	28	18	52	30	32	20	10	42	7,5	5,3	0,09
IALGSO-16-..	16	26	33,5	22	56	34	36	22	11	46	10	5,3	0,12
IALGSO-20-..	20	32	42	25	70	40	45	28	14	58	10	6,4	0,25
IALGSO-25-..	25	40	51	30	80	50	58	40	20	68	12,5	6,4	0,49
IALGSO-30-..	30	47	60	35	88	58	68	48	24	76	12,5	6,4	0,78
IALGSO-40-..	40	62	77	45	108	74	80	56	28	94	16,8	8,4	1,28
IALGSO-50-..	50	75	93	50	135	96	100	72	36	116	21	10,5	1,70

Wszystkie wymiary w tabeli w [mm], jeśli nie podano innej jednostki

Sposób oznaczania

IALGSO – 20

Obudowa

- rozmiar
- seria

IALGSO – 20 – LMEUUOP

Obudowa z łożyskiem

Łożysko liniowe:

- **LME..UUOP**
- **SBEO..UU**
- **TK..UUOP**
- zgodnie z życzeniem klienta
- rozmiar
- seria

- śruby mocujące zgodne z DIN 912-8.8, podkładki sprężyste zgodne z DIN 7980
- masa obudowy wraz z łożyskiem
- nośność zgodnie ze specyfikacją łożyska
- pozycja łożyska w obudowie ustalona przez śrubę

1) wartość dla serii LME..UUOP
2) kąt w obudowie; uwaga na kąt zastosowanego łożyska

edycja 05-02-2010

ROLLICO® ROLLING COMPONENTS

Obudowy łożysk liniowych typu IG

Obudowa pojedyncza zamknięta

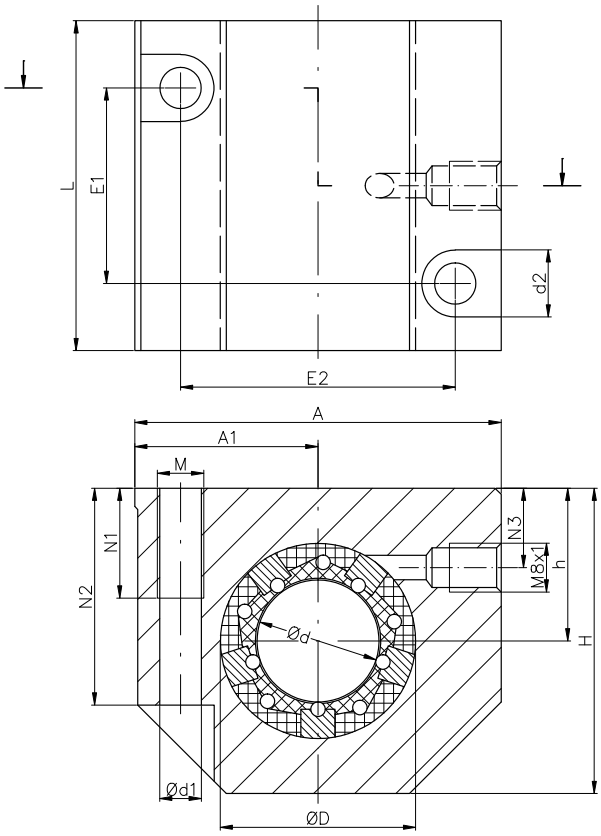

Typ	Ød	ØD	H	h +0,01 -0,02	A	A1 ±0,02	L	N1	N2	N3	E1 ±0,15	E2 ±0,15	Ød1	d2	M	Masa [kg]
IG-08-..	8	16	28	13	35	17,5	32	10	14	8	20	25	3,3	6	M4	0,07
IG-12-..	12	22	35	18	43	21,5	39	13	16,5	10	23	32	4,2	8	M5	0,13
IG-16-..	16	26	42	22	53	26,5	43	13	21	12	26	40	5,2	10	M6	0,20
IG-20-..	20	32	50	25	60	30	54	18	24	13	32	45	6,8	11	M8	0,34
IG-25-..	25	40	60	30	78	39	67	22	29	15	40	60	8,6	15	M10	0,65
IG-30-..	30	47	70	35	87	43,5	79	22	34	16	45	68	8,6	15	M10	0,97
IG-40-..	40	62	90	45	108	54	91	26	44	20	58	86	10,3	18	M12	1,80

Wszystkie wymiary w tabeli w [mm], jeśli nie podano innej jednostki

Sposób oznaczania

IG – 20 — **Obudowa**
- rozmiar
- seria

IG – 20 – LMEUU – V — **Obudowa z łożyskiem**
- dodatkowe zgarniacze czołowe
- Łożysko liniowe:
  - **LME..UU**
  - **SBE..UU**
  - **TK..UU**
  - zgodnie z życzeniem klienta
- rozmiar
- seria

- śruby mocujące zgodne z DIN 912-8.8, podkładki sprężyste zgodne z DIN 7980
- pozycja łożyska ustalona przez pierścienie osadcze zgodne z DIN 472
- masa obudowy wraz z łożyskiem
- nośność zgodnie ze specyfikacją łożyska
- otwór smarujący M8x1
- kształt produktu może nieznacznie odbiegać od przedstawionego na zdjęciu/rysunku

edycja 05-02-2010

ROLLICO® ROLLING COMPONENTS

Obudowy łożysk liniowych typu IGE

Obudowa pojedyncza zamknięta z regulacją luzu

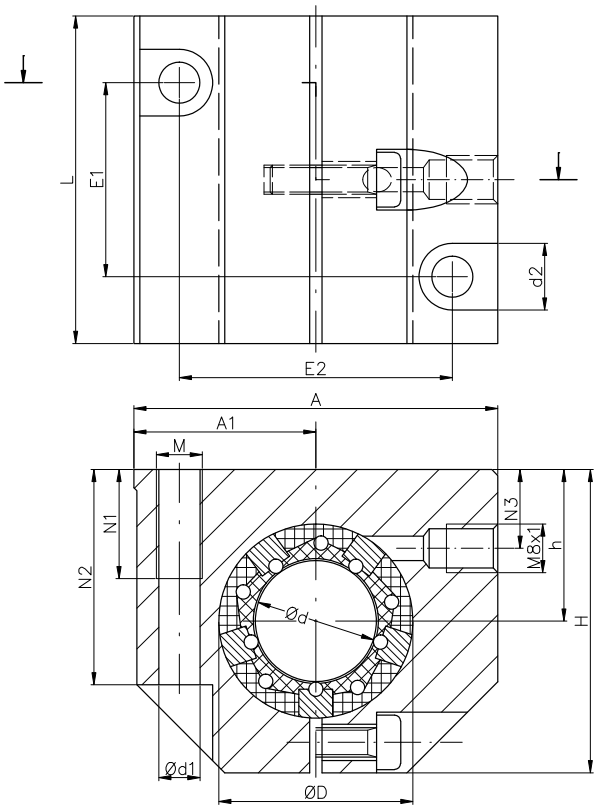

Typ	Ød	ØD	H	h +0,01 -0,02	A	A1 ±0,02	L	N1	N2	N3	E1 ±0,15	E2 ±0,15	Ød1	d2	M	Masa [kg]
IGE-08-..	8	16	28	13	35	17,5	32	10	14	8	20	25	3,3	6	M4	0,07
IGE-12-..	12	22	35	18	43	21,5	39	13	16,5	10	23	32	4,2	8	M5	0,13
IGE-16-..	16	26	42	22	53	26,5	43	13	21	12	26	40	5,2	10	M6	0,20
IGE-20-..	20	32	50	25	60	30	54	18	24	13	32	45	6,8	11	M8	0,34
IGE-25-..	25	40	60	30	78	39	67	22	29	15	40	60	8,6	15	M10	0,65
IGE-30-..	30	47	70	35	87	43,5	79	22	34	16	45	68	8,6	15	M10	0,97
IGE-40-..	40	62	90	45	108	54	91	26	44	20	58	86	10,3	18	M12	1,80

Wszystkie wymiary w tabeli w [mm], jeśli nie podano innej jednostki

Sposób oznaczania

IGE – 20 **Obudowa**

- rozmiar
- seria

IGE – 20 – LMEUUAJ – V **Obudowa z łożyskiem**

- dodatkowe zgarniacze czołowe

Łożysko liniowe:

- **LME..UUAJ**
- **SBE..UU**
- **TK..UU**
- zgodnie z życzeniem klienta
- rozmiar
- seria

- śruby mocujące zgodne z DIN 912-8.8, podkładki sprężyste zgodne z DIN 7980
- pozycja łożyska ustalona przez pierścienie osadcze zgodne z DIN 472
- masa obudowy wraz z łożyskiem
- nośność zgodnie ze specyfikacją łożyska
- otwór smarujący M8x1
- kształt produktu może nieznacznie odbiegać od przedstawionego na zdjęciu/rysunku

edycja 05-02-2010

ROLLICO®
ROLLING COMPONENTS

Obudowy łożysk liniowych typu IGO

Obudowa pojedyncza otwarta

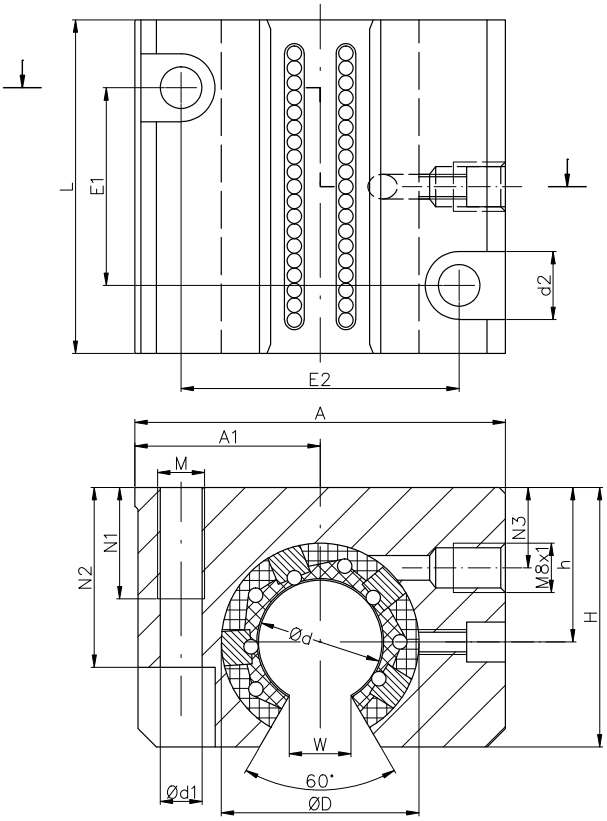

Typ	Ød	ØD	H	h +0,01 -0,02	A	A1 ±0,02	L	E1 ±0,15	E2 ±0,15	N1	N2	N3	N4	Ød1	d2	M	W 1)	Masa [kg]
IGO-12-..	12	22	28	18	43	21,5	39	23	32	11	16,5	8	16,65	4,2	8	M5	7,5	0,11
IGO-16-..	16	26	35	22	53	26,5	43	26	40	13	21	12	22	5,2	10	M6	10	0,17
IGO-20-..	20	32	42	25	60	30	54	32	45	18	24	13	25	6,8	11	M8	10	0,30
IGO-25-..	25	40	51	30	78	39	67	40	60	22	29	15	31,5	8,6	15	M10	12,5	0,57
IGO-30-..	30	47	60	35	87	43,5	79	45	68	22	34	16	33	8,6	15	M10	12,5	0,86
IGO-40-..	40	62	77	45	108	54	91	58	86	26	44	20	43,5	10,3	18	M12	16,8	1,60

Wszystkie wymiary w tabeli w [mm], jeśli nie podano innej jednostki

Sposób oznaczania

IGO – 20 — **Obudowa**

- rozmiar
- seria

IGO – 20 – LMEUUOP – V — **Obudowa z łożyskiem**

- dodatkowe zgarniacze czołowe
- Łożysko liniowe:
  - **LME..UUOP**
  - **SBEO..UU**
  - **TK..UUOP**
  - zgodnie z życzeniem klienta
- rozmiar
- seria

- śruby mocujące zgodne z DIN 912-8.8, podkładki sprężyste zgodne z DIN 7980
- pozycja łożyska ustalona przez śrubę
- masa obudowy wraz z łożyskiem
- nośność zgodnie ze specyfikacją łożyska
- otwór smarujący M8x1
- kształt produktu może nieznacznie odbiegać od przedstawionego na zdjęciu/rysunku

1) wartość dla serii LME..UUOP
2) kąt w obudowie; uwaga na kąt zastosowanego łożyska

edycja 05-02-2010

IGOE

ROLLICO®
ROLLING COMPONENTS

Obudowy łożysk liniowych typu IGOE

Obudowa pojedyncza otwarta
z regulacją luzu

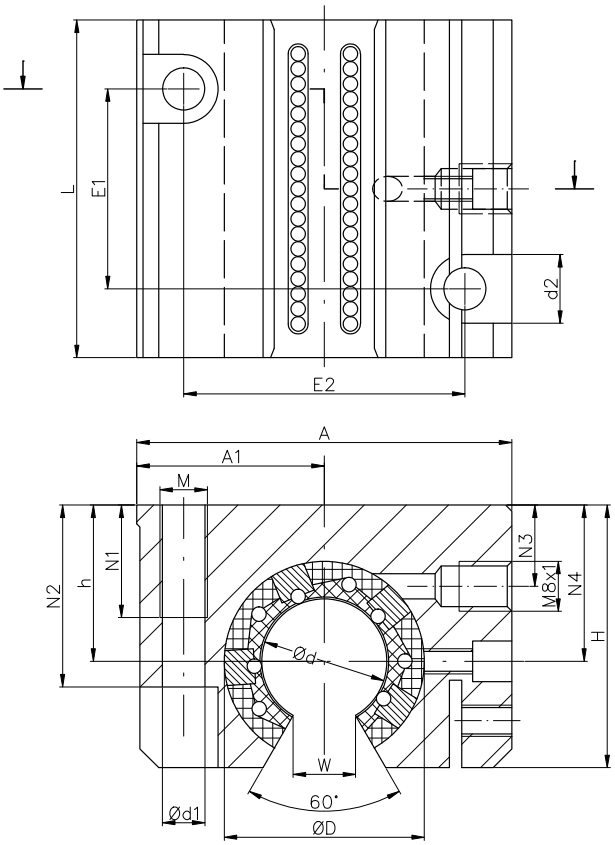

Typ	Ød	ØD	H	h +0,01 -0,02	A	A1 ±0,02	L	E1 ±0,15	E2 ±0,15	N1	N2	N3	N4	Ød1	d2	M	W 1)	Masa [kg]
IGOE-12-..	12	22	28	18	43	21,5	39	23	32	11	16,5	8	16,65	4,2	8	M5	7,5	0,11
IGOE-16-..	16	26	35	22	53	26,5	43	26	40	13	21	12	22	5,2	10	M6	10	0,17
IGOE-20-..	20	32	42	25	60	30	54	32	45	18	24	13	25	6,8	11	M8	10	0,30
IGOE-25-..	25	40	51	30	78	39	67	40	60	22	29	15	31,5	8,6	15	M10	12,5	0,57
IGOE-30-..	30	47	60	35	87	43,5	79	45	68	22	34	16	33	8,6	15	M10	12,5	0,86
IGOE-40-..	40	62	77	45	108	54	91	58	86	26	44	20	43,5	10,3	18	M12	16,8	1,60

Wszystkie wymiary w tabeli w [mm], jeśli nie podano innej jednostki

Sposób oznaczania

IGOE – 20 — **Obudowa**
- rozmiar
- seria

IGOE – 20 – LMEUUOP – V — **Obudowa z łożyskiem**
- dodatkowe zgarniacze czołowe

Łożysko liniowe:
- **LME..UUOP**
- **SBEO..UU**
- **TK..UUOP**
- zgodnie z życzeniem klienta
- rozmiar
- seria

- śruby mocujące zgodne z DIN 912-8.8, podkładki sprężyste zgodne z DIN 7980
- pozycja łożyska ustalona przez śrubę
- masa obudowy wraz z łożyskiem
- nośność zgodnie ze specyfikacją łożyska
- otwór smarujący M8x1
- kształt produktu może nieznacznie odbiegać od przedstawionego na zdjęciu/rysunku

1) wartość dla serii LME..UUOP
2) kąt w obudowie; uwaga na kąt zastosowanego łożyska

edycja 05-02-2010

ROLLICO® ROLLING COMPONENTS

Obudowy łożysk liniowych typu IGS

Obudowa boczna otwarta

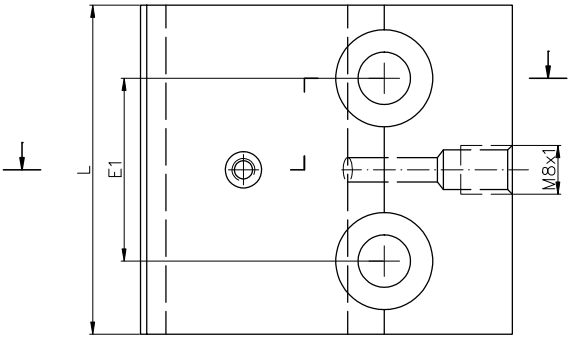

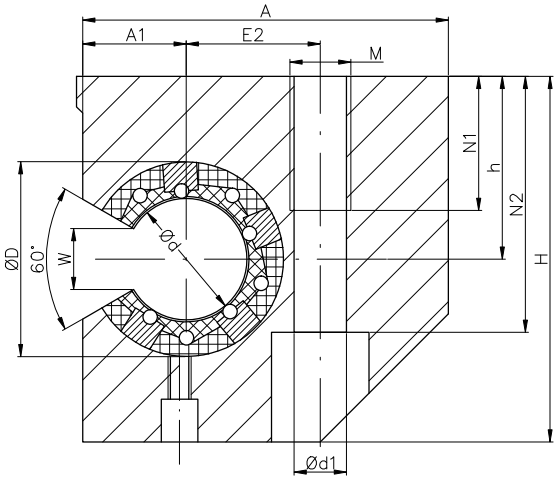

Typ	Ød	ØD	H	h ±0,015	A	A1 ±0,02	L	E1	E2	N1	N2	Ød1	M	W 1)	Masa [kg]
IGS-20-..	20	32	60	30	60	17	54	30	22	22	42	8,6	M10	10	0,42
IGS-25-..	25	40	72	35	75	21	67	36	28	26	50	10,3	M12	12,5	0,80
IGS-30-..	30	47	82	40	86	25	79	42	34	34	55	13,5	M16	12,5	1,20
IGS-40-..	40	62	100	45	110	32	91	48	43	43	67	17,5	M20	16,8	2,00

Wszystkie wymiary w tabeli w [mm], jeśli nie podano innej jednostki

Sposób oznaczania

IGS – 20 **Obudowa**

- rozmiar
- seria

IGS – 20 – LMEUUOP – V **Obudowa z łożyskiem**

- dodatkowe zgarniacze czołowe
- Łożysko liniowe:
  - **LME..UUOP**
  - **SBEO..UU**
  - **TK..UUOP**
  - zgodnie z życzeniem klienta
- rozmiar
- seria

- śruby mocujące zgodne z DIN 912-8.8, podkładki sprężyste zgodne z DIN 7980
- pozycja łożyska ustalona przez śrubę
- masa obudowy wraz z łożyskiem
- nośność zgodnie ze specyfikacją łożyska
- otwór smarujący M8x1

1) wartość dla serii LME..UUOP
2) kąt w obudowie; uwaga na kąt zastosowanego łożyska

edycja 05-02-2010

IGSE

Obudowy łożysk liniowych typu IGSE

Obudowa boczna otwarta z regulacją luzu

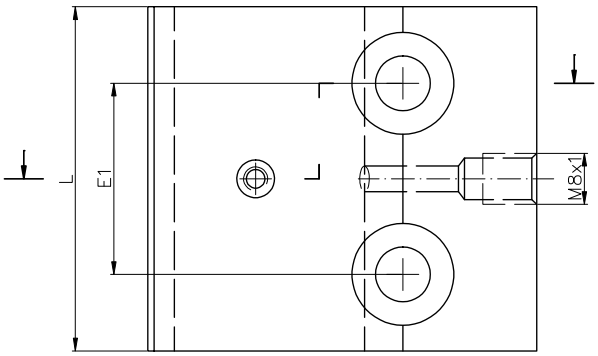

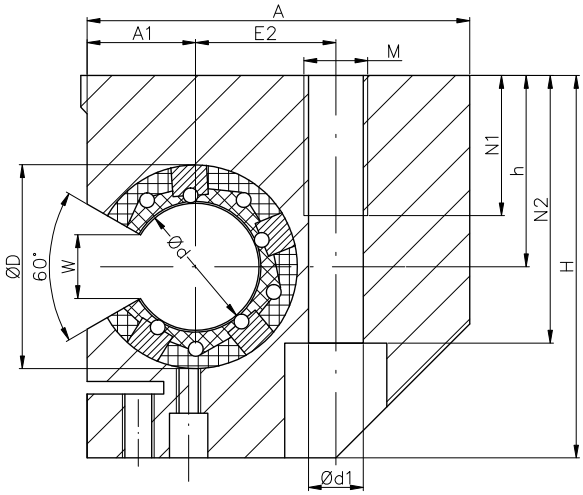

Typ	Ød	ØD	H	h ±0,015	A	A1 ±0,02	L	E1	E2	N1	N2	Ød1	M	W 1)	Masa [kg]
IGSE-20-..	20	32	60	30	60	17	54	30	22	22	42	8,6	M10	10	0,42
IGSE-25-..	25	40	72	35	75	21	67	36	28	26	50	10,3	M12	12,5	0,80
IGSE-30-..	30	47	82	40	86	25	79	42	34	34	55	13,5	M16	12,5	1,20
IGSE-40-..	40	62	100	45	110	32	91	48	43	43	67	17,5	M20	16,8	2,00

Wszystkie wymiary w tabeli w [mm], jeśli nie podano innej jednostki

Sposób oznaczania

IGSE – 20 **Obudowa**

- rozmiar
- seria

IGSE – 20 – LMEUUOP – V **Obudowa z łożyskiem**

- dodatkowe zgarniacze czołowe

Łożysko liniowe:

- **LME..UUOP**
- **SBEO..UU**
- **TK..UUOP**
- zgodnie z życzeniem klienta
- rozmiar
- seria

- śruby mocujące zgodne z DIN 912-8.8, podkładki sprężyste zgodne z DIN 7980
- pozycja łożyska ustalona przez śrubę
- masa obudowy wraz z łożyskiem
- nośność zgodnie ze specyfikacją łożyska
- otwór smarujący M8x1

1) wartość dla serii LME..UUOP
2) kąt w obudowie; uwaga na kąt zastosowanego łożyska

edycja 05-02-2010

ITG

Obudowy łożysk liniowych typu ITG

Obudowa podwójna zamknięta

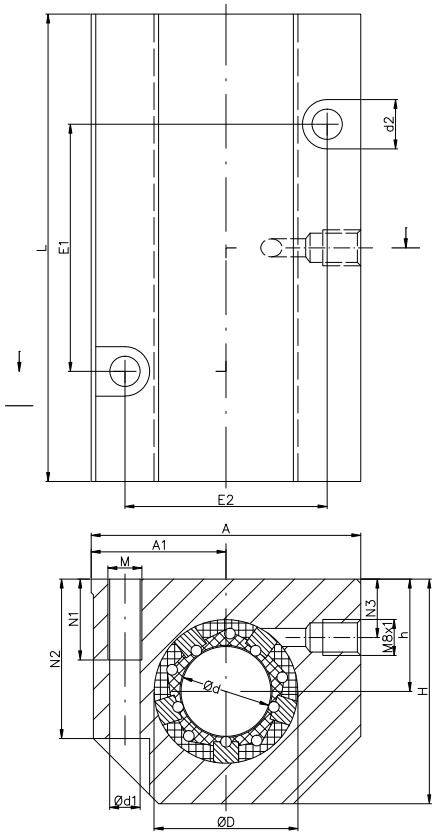

Typ	Ød	ØD	H	h +0,01 -0,02	A	A1 ±0,02	L	E1 ±0,15	E2 ±0,15	N1	N2	Ød1	d2	M	Masa [kg]
ITG-08-..	8	16	28	13	35	17,5	62	35	25	13	14	4,2	8	M5	0,15
ITG-12-..	12	22	35	18	43	21,5	76	40	30	13	16,5	5,2	10	M6	0,27
ITG-16-..	16	26	42	22	53	26,5	84	45	36	13	21	5,2	10	M6	0,41
ITG-20-..	20	32	50	25	60	30	104	55	45	18	24	6,8	11	M8	0,72
ITG-25-..	25	40	60	30	78	39	130	70	54	22	29	8,6	15	M10	1,35
ITG-30-..	30	47	70	35	87	43,5	152	85	62	26	34	10,3	18	M12	2,01
ITG-40-..	40	62	90	45	108	54	176	100	80	34	44	14,25	20	M16	3,67

Wszystkie wymiary w tabeli w [mm], jeśli nie podano innej jednostki

Sposób oznaczania

ITG – 20 — **Obudowa**
- rozmiar
- seria

ITG – 20 – LMEUU – V — **Obudowa z łożyskiem**
- dodatkowe zgarniacze czołowe
- Łożysko liniowe:
  - **LME..UU**
  - **SBE..UU**
  - **TK..UU**
  - zgodnie z życzeniem klienta
- rozmiar
- seria

- śruby mocujące zgodne z DIN 912-8.8, podkładki sprężyste zgodne z DIN 7980
- pozycja łożyska ustalona przez pierścienie osadcze zgodne z DIN 472
- masa obudowy wraz z łożyskiem
- nośność zgodnie ze specyfikacją łożyska
- otwór smarujący M8x1
- kształt produktu może nieznacznie odbiegać od przedstawionego na zdjęciu/rysunku

edycja 05-02-2010

ITGE

ROLLICO®
ROLLING COMPONENTS

Obudowy łożysk liniowych typu ITGE

Obudowa podwójna zamknięta
z regulacją luzu

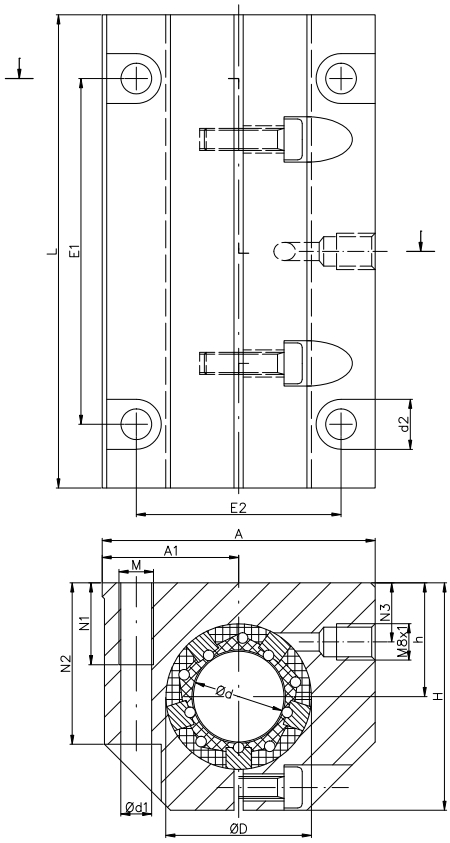

Typ	Ød	ØD	H	h +0,01 -0,02	A	A1 ±0,02	L	E1 ±0,15	E2 ±0,15	N1	N2	Ød1	d2	M	Masa [kg]
ITGE-08-..	8	16	28	13	35	17,5	62	50	25	11	14	4,2	8	M5	0,15
ITGE-12-..	12	22	35	18	43	21,5	76	56	32	11	16,5	4,2	8	M5	0,27
ITGE-16-..	16	26	42	22	53	26,5	84	64	40	13	21	5,2	10	M6	0,41
ITGE-20-..	20	32	50	25	60	30	104	76	45	18	24	6,8	11	M8	0,72
ITGE-25-..	25	40	60	30	78	39	130	94	60	18	29	8,6	15	M8	1,35
ITGE-30-..	30	47	70	35	87	43,5	152	106	68	22	34	8,6	15	M10	2,01
ITGE-40-..	40	62	90	45	108	54	176	124	86	26	44	10,3	18	M12	3,67

Wszystkie wymiary w tabeli w [mm], jeśli nie podano innej jednostki

Sposób oznaczania

ITGE – 20 — **Obudowa**
- rozmiar
- seria

ITGE – 20 – LMEUUAJ – V — **Obudowa z łożyskiem**
- dodatkowe zgarniacze czołowe
- Łożysko liniowe:
  - **LME..UUAJ**
  - **SBE..UU**
  - **TK..UU**
  - zgodnie z życzeniem klienta
- rozmiar
- seria

- śruby mocujące zgodne z DIN 912-8.8, podkładki sprężyste zgodne z DIN 7980
- pozycja łożyska ustalona przez pierścienie osadcze zgodne z DIN 472
- masa obudowy wraz z łożyskiem
- nośność zgodnie ze specyfikacją łożyska
- otwór smarujący M8x1
- kształt produktu może nieznacznie odbiegać od przedstawionego na zdjęciu/rysunku

edycja 05-02-2010

ITGO

ROLLICO®
ROLLING COMPONENTS

Obudowy łożysk liniowych typu ITGO

Obudowa podwójna otwarta

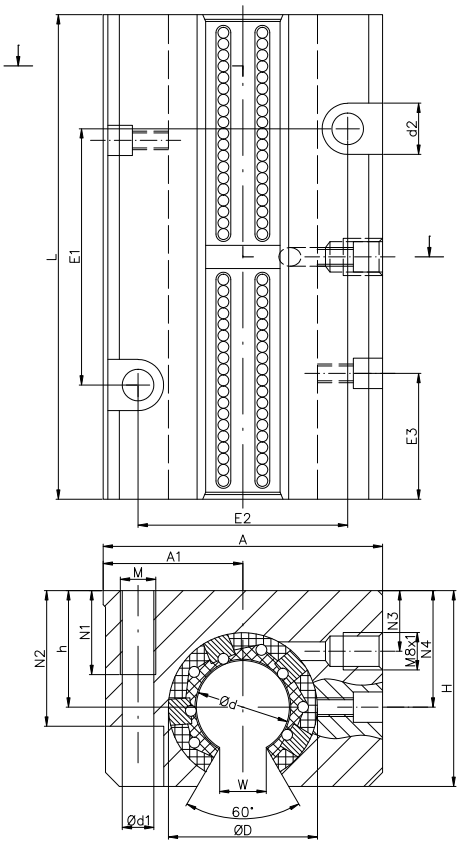

Typ	Ød	ØD	H	h +0,01 -0,02	A	A1 ±0,02	L	E1 ±0,15	E2 ±0,15	E3 ±0,2	N1	N2	N4	Ød1	d2	M	W 1)	Masa [kg]
ITGO-12-..	12	22	30	18	43	21,5	76	40	30	19,5	13	16,5	16,65	5,2	10	M6	7,5	0,22
ITGO-16-..	16	26	35	22	53	26,5	84	45	36	21,5	13	21	22	5,2	10	M6	10	0,34
ITGO-20-..	20	32	42	25	60	30	104	55	45	27	18	24	25	6,8	11	M8	10	0,62
ITGO-25-..	25	40	51	30	78	39	130	70	54	33,5	22	29	31,5	8,6	15	M10	12,5	1,17
ITGO-30-..	30	47	60	35	87	43,5	152	85	62	39,5	26	34	33	10,3	18	M10	12,5	1,68
ITGO-40-..	40	62	77	45	108	54	176	100	80	45	34	44	43,5	14,3	20	M16	16,8	3,15

Wszystkie wymiary w tabeli w [mm], jeśli nie podano innej jednostki

Sposób oznaczania

ITGO – 20 — **Obudowa**
- rozmiar
- seria

ITGO – 20 – LMEUUOP – V — **Obudowa z łożyskiem**
- dodatkowe zgarniacze czołowe
- Łożysko liniowe:
  - **LME..UUOP**
  - **SBEO..UU**
  - **TK..UUOP**
  - zgodnie z życzeniem klienta
- rozmiar
- seria

- śruby mocujące zgodne z DIN 912-8.8, podkładki sprężyste zgodne z DIN 7980
- pozycja łożyska ustalona przez śrubę
- masa obudowy wraz z łożyskiem
- nośność zgodnie ze specyfikacją łożyska
- otwór smarujący M8x1
- kształt produktu może nieznacznie odbiegać od przedstawionego na zdjęciu/rysunku

1) wartość dla serii LME..UUOP
2) kąt w obudowie; uwaga na kąt zastosowanego łożyska

edycja 05-02-2010

ITGOE

ROLLICO®
ROLLING COMPONENTS

Obudowy łożysk liniowych typu ITGOE

Obudowa podwójna otwarta
z regulacją luzu

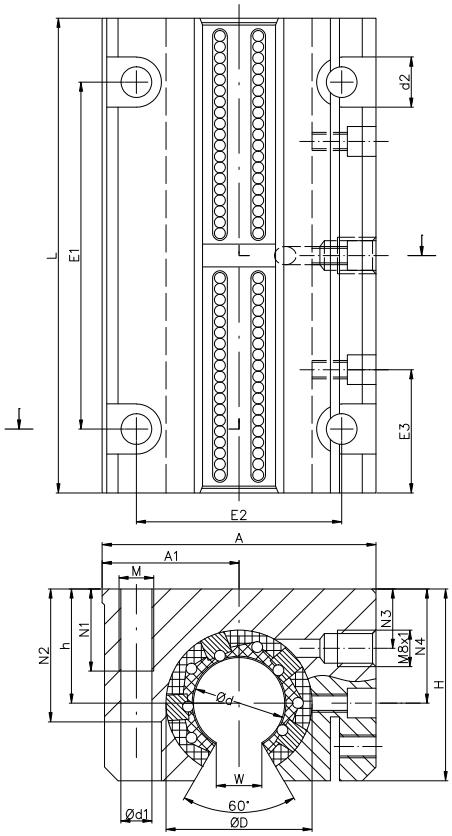

Typ	Ød	ØD	H	h +0,01 -0,02	A	A1 ±0,02	L	E1 ±0,15	E2 ±0,15	E3 ±0,2	N1	N2	N4	Ød1	d2	M	W 1)	Masa [kg]
ITGOE-12-..	12	22	30	18	43	21,5	76	56	32	19,5	11	16,5	16,7	4,2	8	M5	7,5	0,22
ITGOE-16-..	16	26	35	22	53	26,5	84	64	40	21,5	13	21	22	5,2	10	M6	10	0,34
ITGOE-20-..	20	32	42	25	60	30	104	76	45	27	18	24	25	6,8	11	M8	10	0,62
ITGOE-25-..	25	40	51	30	78	39	130	94	60	33,5	22	29	31,5	8,6	15	M10	12,5	1,17
ITGOE-30-..	30	47	60	35	87	43,5	152	106	68	39,5	22	34	33	8,6	15	M10	12,5	1,68
ITGOE-40-..	40	62	77	45	108	54	176	124	86	45,5	26	44	43,5	10,3	18	M12	16,8	3,15

Wszystkie wymiary w tabeli w [mm], jeśli nie podano innej jednostki

Sposób oznaczania

ITGOE – 20

Obudowa
- rozmiar
- seria

ITGOE – 20 – LMEUUOP – V

Obudowa z łożyskiem
- dodatkowe zgarniacze czołowe
- Łożysko liniowe:
  - **LME..UUOP**
  - **SBEO..UU**
  - **TK..UUOP**
  - zgodnie z życzeniem klienta
- rozmiar
- seria

- śruby mocujące zgodne z DIN 912-8.8, podkładki sprężyste zgodne z DIN 7980
- pozycja łożyska ustalona przez śrubę
- masa obudowy wraz z łożyskiem
- nośność zgodnie ze specyfikacją łożyska
- otwór smarujący M8x1
- kształt produktu może nieznacznie odbiegać od przedstawionego na zdjęciu/rysunku

1) wartość dla serii LME..UUOP
2) kąt w obudowie; uwaga na kąt zastosowanego łożyska

edycja 05-02-2010

ITGI

ROLLICO®
ROLLING COMPONENTS

Obudowy łożysk liniowych typu ITGI

Obudowa podwójna zamknięta,
z 4 otworami pod śruby mocujące

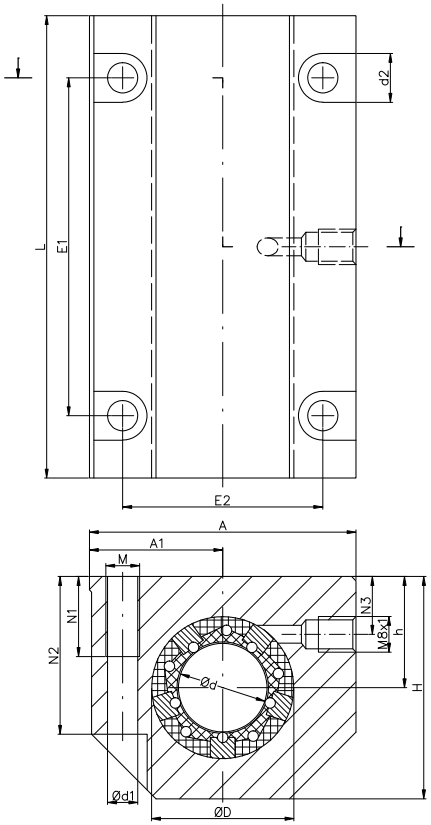

Typ	Ød	ØD	H	h +0,01 -0,02	A	A1 ±0,02	L	E1 ±0,15	E2 ±0,15	N1	N2	Ød1	d2	M	Masa [kg]
ITGI-08-..	8	16	28	13	35	17,5	62	50	25	11	14	4,2	8	M5	0,15
ITGI-12-..	12	22	35	18	43	21,5	76	56	32	11	16,5	4,2	8	M5	0,27
ITGI-16-..	16	26	42	22	53	26,5	84	64	40	13	21	5,2	10	M6	0,41
ITGI-20-..	20	32	50	25	60	30	104	76	45	18	24	6,8	11	M8	0,72
ITGI-25-..	25	40	60	30	78	39	130	94	60	22	29	8,6	15	M8	1,35
ITGI-30-..	30	47	70	35	87	43,5	152	106	68	22	34	8,6	15	M10	2,01
ITGI-40-..	40	62	90	45	108	54	176	124	86	26	44	10,3	18	M12	3,67

Wszystkie wymiary w tabeli w [mm], jeśli nie podano innej jednostki

Sposób oznaczania

ITGI – 20 — **Obudowa**
- rozmiar
- seria

ITGI – 20 – LMEUU – V — **Obudowa z łożyskiem**
- dodatkowe zgarniacze czołowe
- Łożysko liniowe:
  - **LME..UU**
  - **SBE..UU**
  - **TK..UU**
  - zgodnie z życzeniem klienta
- rozmiar
- seria

- śruby mocujące zgodne z DIN 912-8.8, podkładki sprężyste zgodne z DIN 7980
- pozycja łożyska ustalona przez śrubę
- masa obudowy wraz z łożyskiem
- nośność zgodnie ze specyfikacją łożyska
- otwór smarujący M8x1
- kształt produktu może nieznacznie odbiegać od przedstawionego na zdjęciu/rysunku

edycja 05-02-2010

ITGOI

ROLLICO®
ROLLING COMPONENTS

Obudowy łożysk liniowych typu ITGOI

Obudowa podwójna otwarta,
z 4 otworami pod śruby mocujące

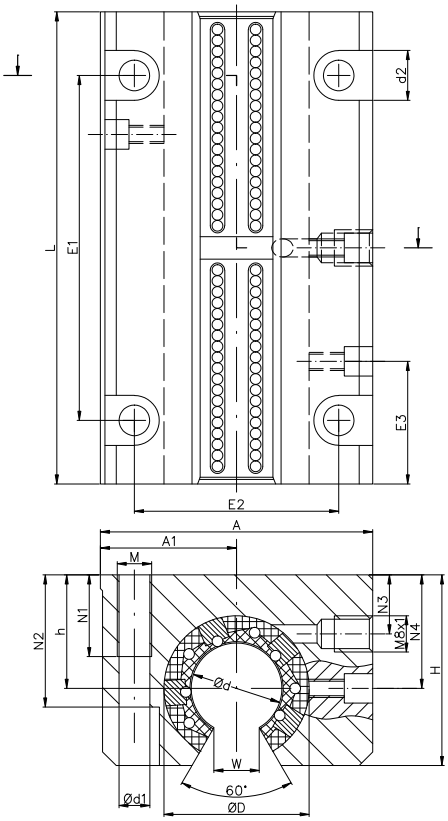

Typ	Ød	ØD	H	h +0,01 -0,02	A	A1 ±0,02	L	E1 ±0,15	E2 ±0,15	E3 ±0,2	N1	N2	N4	Ød1	d2	M	W 1)	Masa [kg]
ITGOI-12-..	12	22	30	18	43	21,5	76	56	32	19,5	11	16,5	16,7	4,2	8	M5	7,5	0,22
ITGOI-16-..	16	26	35	22	53	26,5	84	64	40	21,5	13	21	22	5,2	10	M6	10	0,34
ITGOI-20-..	20	32	42	25	60	30	104	76	45	27	18	24	25	6,8	11	M8	10	0,62
ITGOI-25-..	25	40	51	30	78	39	130	94	60	33,5	22	29	31,5	8,6	15	M10	12,5	1,17
ITGOI-30-..	30	47	60	35	87	43,5	152	106	68	39,5	22	34	33	8,6	15	M10	12,5	1,68
ITGOI-40-..	40	62	77	45	108	54	176	124	86	45,5	26	44	43,5	10,3	18	M12	16,8	3,15

Wszystkie wymiary w tabeli w [mm], jeśli nie podano innej jednostki

Sposób oznaczania

ITGOI – 20 — **Obudowa**
- rozmiar
- seria

ITGOI – 20 – LMEUUOP – V — **Obudowa z łożyskiem**
- dodatkowe zgarniacze czołowe
- Łożysko liniowe:
  - **LME..UUOP**
  - **SBEO..UU**
  - **TK..UUOP**
  - zgodnie z życzeniem klienta
- rozmiar
- seria

- śruby mocujące zgodne z DIN 912-8.8, podkładki sprężyste zgodne z DIN 7980
- pozycja łożyska ustalona przez śrubę
- masa obudowy wraz z łożyskiem
- nośność zgodnie ze specyfikacją łożyska
- otwór smarujący M8x1
- kształt produktu może nieznacznie odbiegać od przedstawionego na zdjęciu/rysunku

1) wartość dla serii LME..UUOP
2) kąt w obudowie; uwaga na kąt zastosowanego łożyska

edycja 05-02-2010

ROLLICO® ROLLING COMPONENTS

Obudowy łożysk liniowych typu IFG

Obudowa pojedyncza kołnierzowa

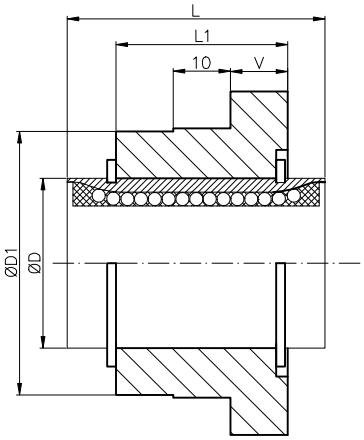

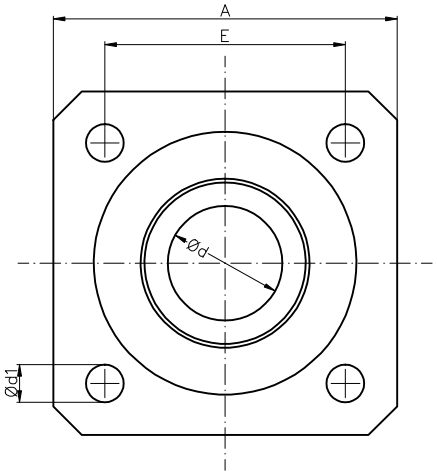

Typ	Ød	ØD	ØD1 g7	A	L	L1	E	V	Ød1	Masa [kg]
IFG-12-..	12	22	32	40	32	22	30	6	5,5	0,12
IFG-16-..	16	26	38	50	36	24	35	8	5,5	0,17
IFG-20-..	20	32	46	60	45	30	42	10	6,6	0,33
IFG-25-..	25	40	58	70	58	42	54	12	6,6	0,68
IFG-30-..	30	47	66	80	68	50	60	14	9	1,03
IFG-40-..	40	62	90	100	80	59	78	16	11	2,00

Wszystkie wymiary w tabeli w [mm], jeśli nie podano innej jednostki

Sposób oznaczania

IFG – 20 — **Obudowa**

- rozmiar
- seria

IFG – 20 – LMEUU — **Obudowa z łożyskiem**

Łożysko liniowe:

- **LME..UU**
- **SBE..UU**
- **TK..UU**
- zgodnie z życzeniem klienta
- rozmiar
- seria

- śruby mocujące zgodne z DIN 912-8.8, podkładki sprężyste zgodne z DIN 7980
- pozycja łożyska ustalona przez pierścienie osadcze zgodne z DIN 471
- masa obudowy wraz z łożyskiem
- nośność zgodnie ze specyfikacją łożyska

edycja 05-02-2010

ITFG

Obudowy łożysk liniowych typu ITFG

Obudowa podwójna kołnierzowa

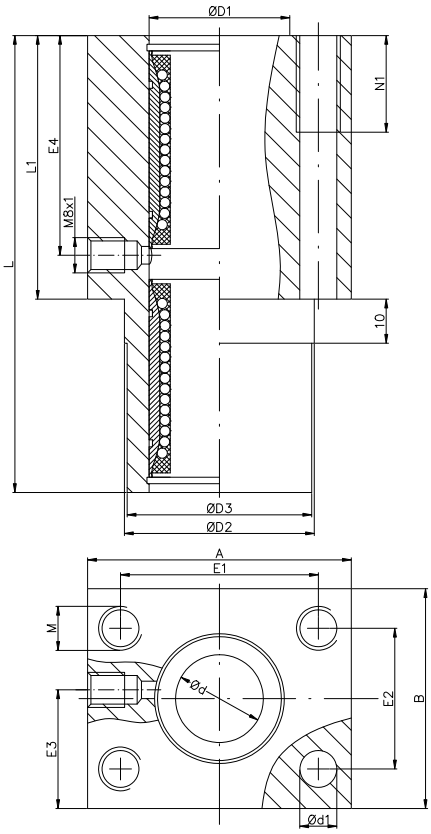

Typ	Ød	ØD1	ØD2 g7	ØD3 -0,2 -0,5	A	C	E1 ±0,25	E2 ±0,25	E3	E4	L	L1	Ød1	M	N1	Masa [kg]
ITFG-12-..	12	22	30	30	42	34	32	24	19	36	76	46	5,3	M6	13	0,20
ITFG-16-..	16	26	35	35	50	40	38	28	22	40	84	50	6,6	M8	18	0,32
ITFG-20-..	20	32	42	42	60	50	45	35	27	50	104	60	8,4	M10	22	0,55
ITFG-25-..	25	40	52	52	74	60	56	42	32	63	130	73	10,5	M12	26	1,17
ITFG-30-..	30	47	61	61	84	70	64	50	37	74	152	82	13,5	M16	34	1,50

Wszystkie wymiary w tabeli w [mm], jeśli nie podano innej jednostki

Sposób oznaczania

ITFG – 20 — **Obudowa**

- rozmiar
- seria

ITFG – 20 – LMEUU — **Obudowa z łożyskiem**

Łożysko liniowe:

- **LME..UU**
- **SBE..UU**
- **TK..UU**
- zgodnie z życzeniem klienta
- rozmiar
- seria

- śruby mocujące zgodne z DIN 912-8.8, podkładki sprężyste zgodne z DIN 7980
- pozycja łożyska ustalona przez pierścienie osadcze zgodne z DIN 472
- masa obudowy wraz z łożyskiem
- nośność zgodnie ze specyfikacją łożyska
- otwór smarujący M8x1

edycja 05-02-2010

IGWA

ROLLICO®
ROLLING COMPONENTS

Wsporniki końcowe typu IGWA

Seria standardowa

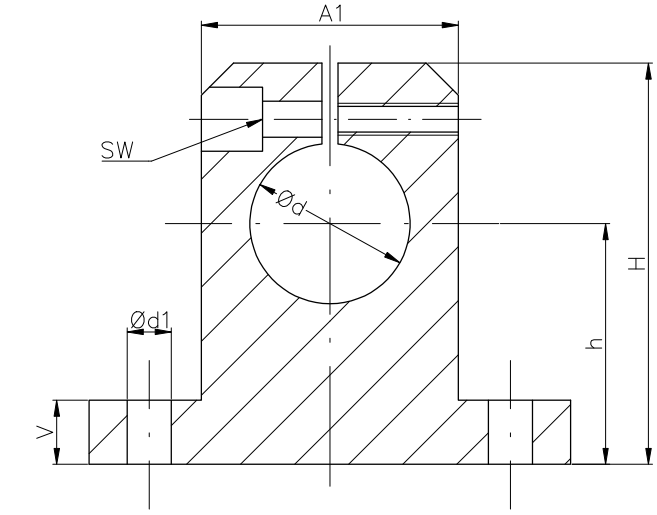

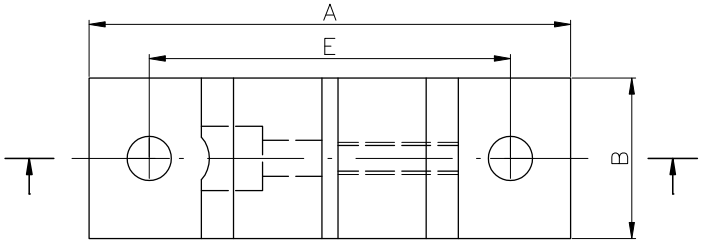

Typ	Ød H8	H	h ±0,02	A	A1	B	E ±0,15	Ød1	V	SW	Masa [kg]
IGWA-08	8	27	15	32	16	10	25	4,5	5,0	3	0,01
IGWA-12	12	35	20	42	20	12	32	5,5	5,5	3	0,02
IGWA-16	16	42	25	50	26	16	40	5,5	6,5	3	0,03
IGWA-20	20	50	30	60	32	20	45	5,5	8,0	4	0,07
IGWA-25	25	58	35	74	38	25	60	6,6	9,0	5	0,14
IGWA-30	30	68	40	84	45	28	68	9,0	10,0	6	0,20
IGWA-40	40	86	50	108	56	32	86	11,0	12,0	8	0,48
IGWA-50	50	100	60	130	80	40	108	11,0	14,0	8	1,90
IGWA-60	60	124	75	160	100	48	132	13,5	15,0	8	3,60

Wszystkie wymiary w tabeli w [mm], jeśli nie podano innej jednostki

edycja 05-02-2010

ROLLICO® ROLLING COMPONENTS

Wsporniki końcowe typu IGWK

Seria standardowa

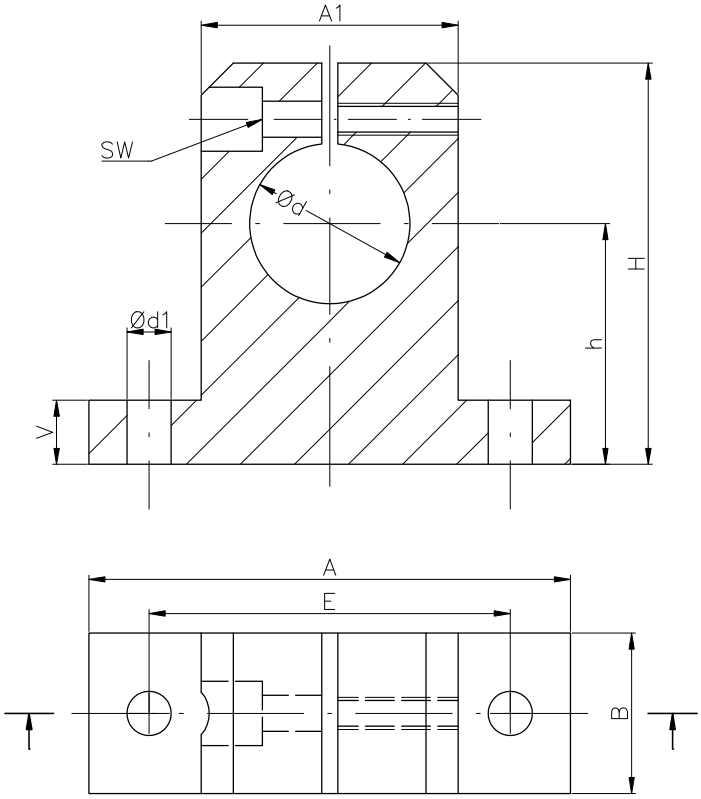

Typ	Ød H8	H	h ±0,02	A	A1	B	E ±0,15	Ød1	V	SW	Masa [kg]
IGWK-08	8	32,8	20	42	18	14	32	5,5	6,0	4	0,024
IGWK-10	10	32,8	20	42	18	14	32	5,5	6,0	4	0,024
IGWK-12	12	37,5	23	42	20	14	32	5,5	6,0	4	0,03
IGWK-16	16	44	27	48	25	16	38	5,5	8,0	4	0,04
IGWK-20	20	51	31	60	30	20	45	6,6	10,0	5	0,07
IGWK-25	25	60	35	70	38	24	56	6,6	12,0	6	0,13
IGWK-30	30	70	42	84	44	28	64	9,0	12,0	6	0,18
IGWK-35	35	82	50	98	50	32	74	11,0	16,0	8	0,27
IGWK-40	40	96	60	114	60	36	90	11,0	15,0	8	0,42

Wszystkie wymiary w tabeli w [mm], jeśli nie podano innej jednostki

edycja 05-02-2010

ROLLICO® ROLLING COMPONENTS

Wsporniki końcowe typu IGWH

Seria kompaktowa

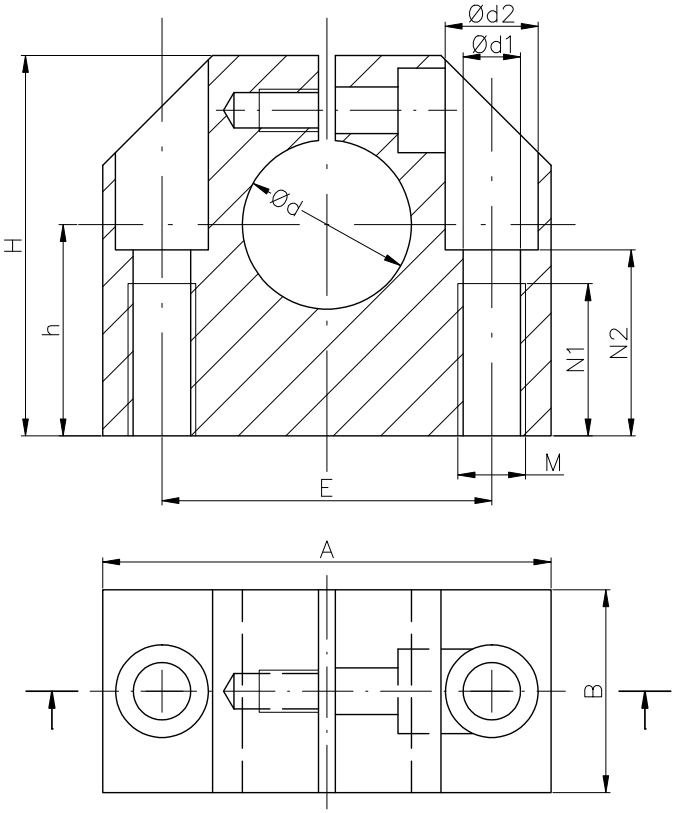

Typ	Ød	A	B	H	h ±0,02	E ±0,12	Ød1	Ød2	M	N1	N2	Masa [kg]
IGWH-06	6	32	16	27	15	22	4,2	8	M5	11	13	0,03
IGWH-08	8	32	16	27	16	22	4,2	8	M5	11	13	0,03
IGWH-10	10	40	18	33	18	27	5,2	10	M6	13	16	0,05
IGWH-12	12	40	18	33	19	27	5,2	10	M6	13	16	0,05
IGWH-14	14	45	20	38	20	32	5,2	10	M6	13	18	0,07
IGWH-16	16	45	20	38	22	32	5,2	10	M6	13	18	0,07
IGWH-20	20	53	24	45	25	39	6,8	11	M8	18	22	0,12
IGWH-25	25	62	28	54	31	44	8,6	15	M10	22	26	0,17
IGWH-30	30	67	30	60	34	49	8,6	15	M10	22	29	0,22
IGWH-40	40	87	40	76	42	66	10,3	18	M12	26	38	0,48
IGWH-50	50	103	50	92	50	80	14,25	20	M16	34	46	0,82

Wszystkie wymiary w tabeli w [mm], jeśli nie podano innej jednostki

edycja 05-02-2010

IGWN

Wsporniki końcowe typu IGWN

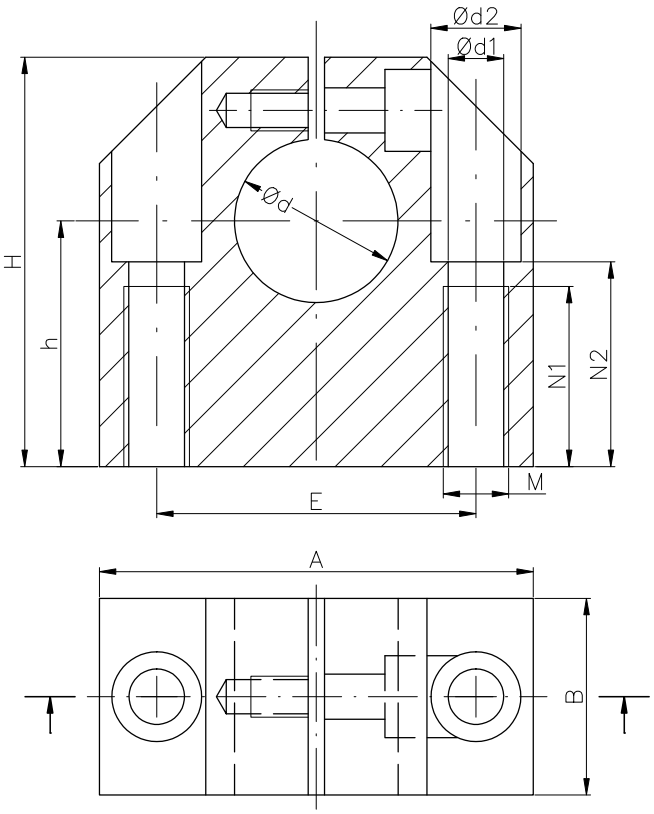

Typ	Ød	A	B	H	h ±0,02	E ±0,12	Ød1	Ød2	M	N1	N2	Masa [kg]
IGWN-08	8	32	18	28	15	22	3,3	6	M4	9	13,0	0,04
IGWN-12	12	43	20	35	20	30	5,2	10	M6	13	16,5	0,10
IGWN-16	16	53	24	42	25	38	6,8	11	M8	18	21,0	0,15
IGWN-20	20	60	30	50	30	42	8,6	15	M10	22	25,0	0,23
IGWN-25	25	78	38	60	35	56	10,3	18	M12	26	30,0	0,41
IGWN-30	30	87	40	70	40	64	10,3	18	M12	26	34,0	0,53
IGWN-40	40	108	48	90	50	82	14,25	20	M16	34	44,0	0,99
IGWN-50	50	132	58	105	60	100	17,5	26	M20	43	49,0	1,25

Wszystkie wymiary w tabeli w [mm], jeśli nie podano innej jednostki

edycja 05-02-2010

IFWB

Wsporniki kołnierzowe typu IFWB

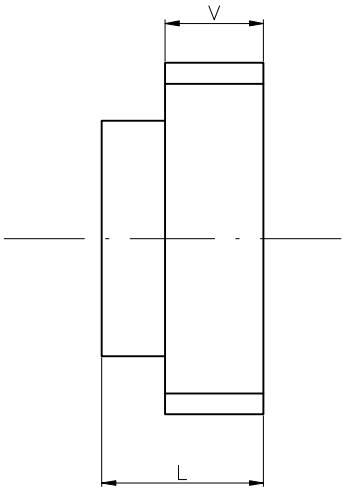

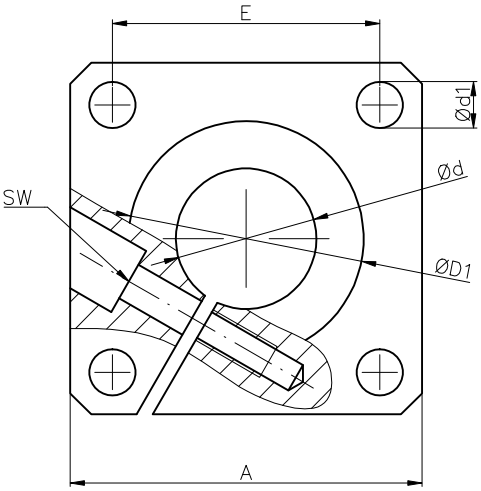

Typ	Ød	A	L	ØD1	E	V	Ød1	SW	Masa [kg]
IFWB-12	12	40	20	23,5	30	12	5,5	3	0,06
IFWB-16	16	50	20	27,5	35	12	5,5	3	0,08
IFWB-20	20	50	23	33,5	38	14	6,6	4	0,10
IFWB-25	25	60	25	42,0	42	16	6,6	5	0,15
IFWB-30	30	70	30	49,5	54	19	9	6	0,30
IFWB-40	40	100	40	65,0	68	26	11	8	0,70
IFWB-50	50	100	50	75,0	75	36	11	8	1,20

Wszystkie wymiary w tabeli w [mm], jeśli nie podano innej jednostki

edycja 05-02-2010

ITSU

Podpory typu ITSU

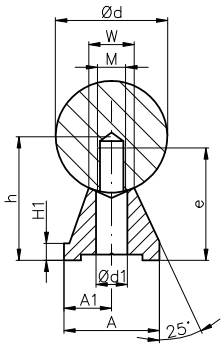

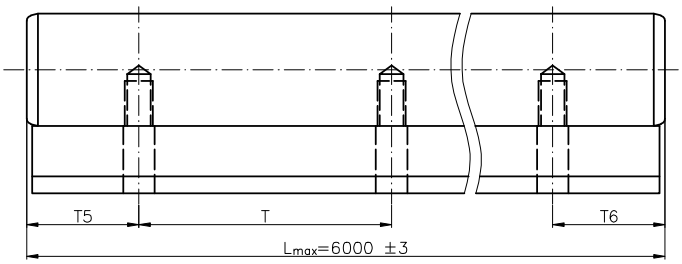

Typ	Ød	h ±0,15	H1	A	A1	W	M	Ød1	e	T	T5, T6	Masa [kg]
ITSU-12-..	12	14,5	3	11	6,0	5,4	M4	4,5	15,5	75	min 20	0,44
ITSU-16-..	16	18	3	14	7,0	7,0	M5	5,5	16,0	75	min 20	0,56
ITSU-20-..	20	22	3	17	8,5	8,1	M6	6,6	20,0	75	min 20	0,81
ITSU-25-..	25	26	3	21	10,5	10,3	M8	9,0	25,0	75	min 20	1,06
ITSU-30-..	30	30	3	23	11,5	11,0	M10	11,0	30,0	100	min 20	1,25
ITSU-40-..	40	39	4	30	15,0	15,0	M12	13,5	38,0	100	min 20	2,16

Wszystkie wymiary w tabeli w [mm], jeśli nie podano innej jednostki

Sposób oznaczania

ITSU – 20 **Podpora**

- rozmiar
- seria

ITSU – 20 – W – 500 – P1 **Podpora wraz z wałkiem**

- **-** : tol. h = ±0,15 (standard)
- **P1** : tol. h = ±0,02
- długość w mm
- rodzaj wałka:
  W, **WRA**, **WRB**, **WV**, **WZ**, **WH**
- rozmiar
- seria

- masa bez wałka
- w zależności od długości wałka prowadzącego, podpora może składać się z kilku części

edycja 05-02-2010

ITSN

Podpory typu ITSN

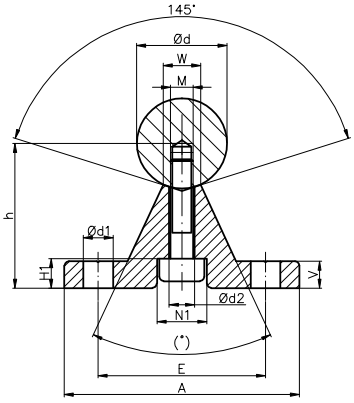

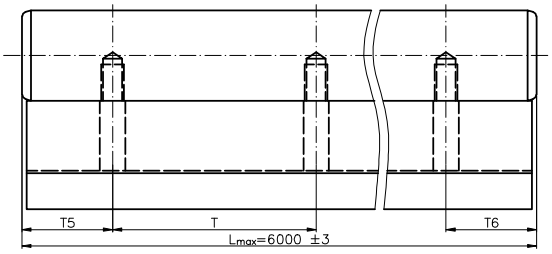

Typ	Ød	A	h ±0,15	V	N1	N2	Ød1	M	Ød2	W	(°)	E	T1	T2	T5, T6	Masa [kg]
ITSN-12-..	12	40	22	5	8,0	5,0	4,5	M4	4,5	5,8	50	29	75	120	min 20	0,52
ITSN-16-..	16	45	26	5	9,5	6,0	5,5	M5	5,5	7,0	50	33	100	150	min 20	0,64
ITSN-20-..	20	52	32	6	11,0	6,5	6,6	M6	6,6	8,3	50	37	100	150	min 20	0,90
ITSN-25-..	25	57	36	6	14,0	8,5	6,6	M8	9,0	10,8	50	42	120	200	min 20	1,08
ITSN-30-..	30	69	42	7	17,0	10,5	9,0	M10	11,0	11,0	50	51	150	200	min 20	1,43
ITSN-40-..	40	73	50	8	17,0	10,5	9,0	M10	11,0	15,0	50	55	200	300	min 20	1,81
ITSN-50-..	50	84	60	9	19,0	12,5	11,0	M12	13,0	19,0	46	63	200	300	min 20	2,45

Wszystkie wymiary w tabeli w [mm], jeśli nie podano innej jednostki

Sposób oznaczania

ITSN – 20 – T1 **Podpora**

- rozstaw otworów: **T1**, **T2**
- rozmiar
- seria

ITSN – 20 – T1 – W – 500 – P1 **Podpora wraz z wałkiem**

- **-** : tol. h = ±0,15 (standard)
- **P1** : tol. h = ±0,02
- długość w mm
- rodzaj wałka:
  W, **WRA**, **WRB**, **WV**, **WZ**, **WH**
- rozstaw otworów: **T1**, **T2**
- rozmiar
- seria

- masa bez wałka
- w zależności od długości wałka prowadzącego, podpora może składać się z kilku części

edycja 05-02-2010

Kontakt

Internet

Najświeższe informacje oraz aktualny katalog naszych produktów zawsze znajdziecie Państwo na naszej stronie internetowej, pod adresem:

www.rollico.com

Dane kontaktowe

ROLLICO Rolling Components sp.j.
ul. Cegielniana 21
42-700 Lubliniec

tel. +48 34 351 04 30
+48 34 353 08 38
fax: +48 34 351 04 31

e-mail: rollico@rollico.com

Pozycja GPS:
N: 50° 40' 49" E: 18° 40' 55"
50.680539 18.682122

Osoby odpowiedzialne za kontakt z klientami

- **Bogusław Czarkowski**
  doradztwo techniczne, obsługa zapytań, oferty (język polski i niemiecki) *e-mail:* info@rollico.com
- **Hanna Spałek-Osadnik**
  obsługa klienta (język polski, niemiecki i angielski) *e-mail:* office@rollico.com
- **Izabela Mudrak**
  obsługa klienta (język polski, angielski, rosyjski) *e-mail:* imudrak@rollico.com
- **Patrycja Lewandowska**
  zakupy, logistyka (język polski i niemiecki) *e-mail:* plewandowska@rollico.com

edycja 05-02-2010

ROLLICO Rolling Components sp.j.
ul. Cegielniana 21
42-700 Lubliniec

tel. +48 34 351 04 30
+48 34 353 08 38
fax: +48 34 351 04 31

e-mail: rollico@rollico.com

www.rollico.com

ROLLICO © 2010